Induktionskogeplade

Brugsanvisning/Installationsmanual

MODEL: JI 9022 F

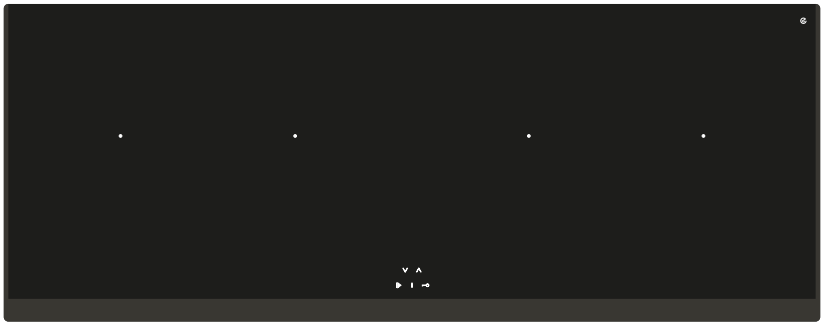

DK

K110000328

Sikkerhedsadvarsler

Din sikkerhed er meget vigtig for os!
Læs brugsanvisningen før installation eller brug af dit komfur.

- ✓ Produktet må ikke bruges af personer (herunder børn) med nedsat fysisk, sensorisk eller psykisk funktionsevne, eller mangel på erfaring og viden, medmindre de er under opsyn eller får instruktion i brugen af apparatet, børn skal overvåges, så de ikke leger med produktet.
- ✓ Advarsel: Hvis overfladen er revnet, skal du slukke for produktet for at undgå muligheden for elektrisk stød på komfur overflader af glaskeramik eller lignende materiale, der beskytter strømførende dele.
- ✓ Advarsel: Der må ikke anvendes en damprenser.
- ✓ Anbring ikke metalgenstande som knive, gafler, skeer eller låger på produktet, da de kan blive varme.
- ✓ Efter brug skal du slukke for kogepladen ved hjælp af dens betjening.
- ✓ Produktet må ikke betjenes med en ekstern timer eller en separat fjernbetjening.
- ✓ Brandfare: Opbevar ikke genstande på madlavnings overfladerne.

- ✓ ADVARSEL: Madlavning skal foretages under opsyn.
- ✓ ADVARSEL: Uovervåget madlavning på kogeplader med fedt eller olie kan være farligt og resultere i brand.
- ✓ Hvis strømforsyningen er beskadiget, skal den udskiftes af producenten, dennes autoriserede serviceagent eller lignende kvalificerede personer for at undgå skader.
- ✓ Dette produkt er ikke beregnet til brug af børn i alderen 0-8 år, medmindre de er under opsyn og af personer med nedsatte fysiske, sensoriske eller mentale evner eller mangel på erfaring og viden. Den kan dog bruges, forudsat at de instrueres i sikker brug af enheden og forstår farerne. Børn må ikke lege med, rengøre eller vedligeholde enheden, medmindre de ledsages af en ansvarlige person.
- ✓ ADVARSEL: Produktet og dets tilgængelige dele kan blive varme under brug.
- ✓ Der skal udvises forsigtighed, for at undgå at røre varmeelementer.
- ✓ Børn under 8 år bør holdes væk fra enheden, medmindre de er under konstant opsyn.

- ✓ ADVARSEL: Det er farligt at betjene produktet, hvor der er animalsk eller vegetabilsk olie uden en observatør og kan forårsage brand.
- ✓ Forsøg ALDRIG at slukke en brand med vand! Sluk for produktet i stedet og dæk derefter ilden med en genstand som et låg eller et brandtæppe.
- ✓ ADVARSEL: Brandfare! Opbevar ikke genstande på produktet.
- ✓ ADVARSEL: Der må kun bruges komfur beskyttere, der er angivet af apparat producenten i komfurproducentens instruktioner eller inkluderet i enheden. Brug af uegnede afskærmninger kan forårsage ulykker.
- ✓ Strømforsyningen er ikke tilgængelig efter installationen.

Tillykke med dit nye produkt. Vi anbefaler, at du tager dig tid til at læse denne brugervejledning/installations instruktioner, så du fuldt ud forstår, hvordan du installerer og betjener den korrekt. For installation, læs venligst installations afsnittet. Læs alle sikkerheds instruktioner omhyggeligt før brug og gem denne instruktion / installations instruktioner til fremtidig reference.

Produktoversigt
Ovenfra

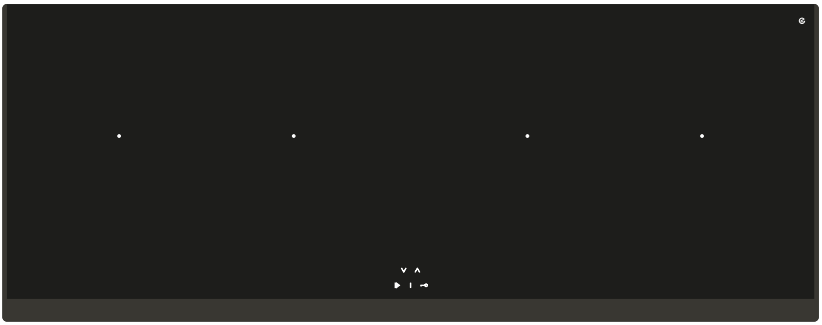

Brugergrænsefladen

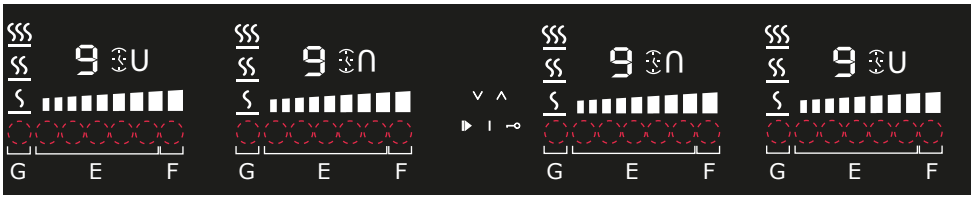

Symbol	Beskrivelse
A	ON/OFF-tast
B	Børnelås
C	Pausetast
D	Timer kontrolnøgle
E Power glide-reguleringsknap indikator	
F Opgradering Kontrolindikator	
G Madlavning Funktionsindikator	

Varmezone Strøm

Varmezone	JI 9022 F
Venstre side	2000W/2800W
Midterste Venstre Fladen	1500W/2000W
Midterste Ret Fladen	1500W/2000W
Ret Fladen	2000W/2800W
Samlet Mængde Strøm	7400W

Om induktion madlavning

Induktionstilberedning er en sikker, avanceret, effektiv og økonomisk madlavnings teknologi. Det virker ved elektromagnetiske vibrationer, der genererer varme direkte i panden, snarere end indirekte ved opvarmning af glasoverfladen. Glasset bliver kun varmt, fordi gryden til sidst varmer det op.

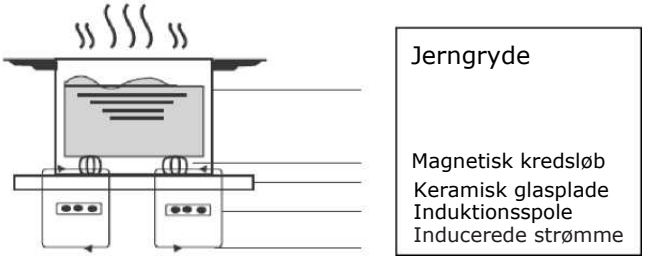

Inden du bruger din nye induktionskogeplade

- Læs denne vejledning og vær særlig opmærksom på afsnittet "sikkerheds advarsler".
- Fjern beskyttelsesfilmen, der kan være på produkt.

Brug af touch taster

- Kontrolelementerne reagerer på berøring, så du ikke behøver at udøve noget pres.
- Brug indersiden af fingeren, ikke spidsen.
- Du vil høre et bip for hvert trykke.
- Sørg altid for, at betjeningselementerne er rene, tørre og fri for genstande (for eksempel En skål eller klud), der dækker dem.Selv et tyndt lag vand kan komplicere betjeningen af kontroller.

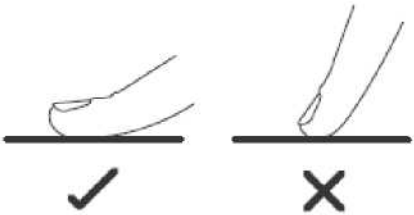

Valg af det rigtige køkkengrej

- Brug kun køkkengrej med en base, der er velegnet til induktionsmadlavning. Se efter induktionssymbolet på emballagen eller i bunden af gryden.

- Du kan kontrollere, om din gryde er egnet ved at lave en magnettest. Flyt magnet mod bunden af pande. Hvis den trækkes ud, er pande velegnet til induktion.
- Hvis du ikke har en magnet:

1. Kom lidt vand i den gryde, du vil styre.
2. Hvis U ikke blinker på skærm og vandet varmes op, er pande fin.

- Kogegrej fremstillet af følgende materialer er ikke egnede: rent rustfrit stål, aluminium eller kobber uden magnetisk bund, glas, træ, porcelæn, keramik og jord.

Brug ikke gryde med ru sider eller buede bunde.

Sørg for, at bunden af din gryde er glat, står fladt mod glasset og har samme størrelse som kogezonen. Brug pander, hvis diameter er så stor som grafikken for den valgte zone. Ved brug af en lidt bredere gryde vil energien blive brugt med maksimale effektivitet. Hvis du bruger mindre gryde, kan effektiviteten være mindre end forventet. Gryder på mindre end 140mm kan måske ikke registreres af kogepladen. Centrer altid gryden i kogezonen.

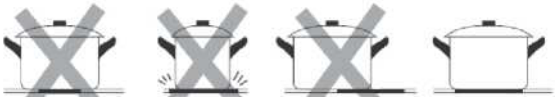

Løft altid gryderne på kogepladen. Lad dem ikke glide, da de kan ridse glasset.

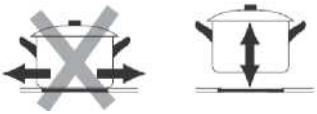

Brug af din induktionskogeplade

For at starte madlavningsprocessen

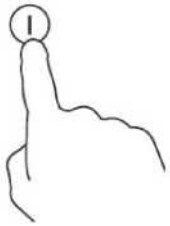

1. Berør ON / OFF nøgle (A) i 3 sekunder. Efter tænding bipper lydalarm en gang.
Alle skærme viser "-", hvilket indikerer, at kogepladen er gået i standbytilstand.

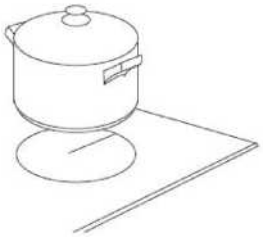

2. Placer en beholder, der passer til den madlavnings zone, du vil bruge.

- Sørg for, at bunden af pande og madlavnings overflade er ren og tør.

3. Juster ved at berøre temperaturzone glide justerings kontakt kontrol(E) i forhold til temperaturzonen, hvor gryden placeres.

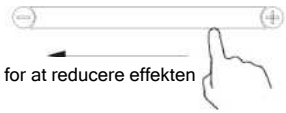

- Hvis du ikke vælger en varmeindstilling inden for 20 sekunder, slukker indukskogepladen automatisk.Du skal starte forfra fra trin 1.
- Du kan til enhver tid ændre varmeindstillingen under madlavningen.

Hvis ⊃U⊂ -symbolet blinker på din skærm

Det betyder:

- Du har ikke placeret gryden i den korrekte madlavnings zone eller,
- Den gryde du bruger, er ikke egnet til induktionskomfur eller,
- Gryden er for lille eller ikke centreret korrekt i madlavings zone

  Hvis der ikke er en passende gryde på madlavnings fladen, udføres opvarmning ikke. Displayet slukker automatisk efter 1 minut, hvis der ikke er placeret en passende gryde.

Efter madlavning

1. Du kan sænke strømniveau til "0" ved at slide på reguleringsknappen (E).
2. Pas på varme overflader

   "H" angiver, hvilken madlavnings zone der er varm.Dette symbol forsvinder, når overfladen har en sikker temperatur.Det kan også bruges til at spare energi.Hvis du vil opvarme flere gryde, kan du bruge det allerede opvarmede zone.

Brug af Boost-funktionen

Aktivering af boost-funktionen

Berøring af den relevante boostkontroltast (F) viser zoneindikatoren "P." og strømmen når maks.

Annuller Boost-funktionen

For at annullere Boost-funktionen skal du trykke på skyderen (E), derefter når strømmen i madlavnings zone det niveau, du ønsker.

- Denne funktion kan fungere i enhver madlavnings zone.
- Automatisk madlavnings zone vender tilbage til madlavnings zone niveau 9 efter 5 minutter.

Brug af madlavnings funktionerne

Du kan vælge 3 nyttige madlavningsfunktioner ved at trykke på tasten til madlavning (G) hver gang bevæger den sig fra den ene funktion til den anden.

- Smelt eller afrim (ca. 50 °C)

- Varm op eller hold varmen (ca. 70 °C)

- Simre, tempe ratur tæt på kogning, nyttig til langsom madlavr

FLEXZONE

- Dette område kan når som helst bruges som en enkelt zone i overensstemmelse med behovet for madlavning.

- Det fleksible område består af to uafhængige induktorer, der kan styres separat. Når du arbejder som en enkelt zone, flyttes et køkkengrej fra den ene zone til den anden inden for fleksible område og holder det samme effektniveau som den zone, hvor køkkengrejerne oprindeligt var placeret, og den del der ikke er dækket af køkkengrej, slukkes automatisk.

- Vigtigt: Sørg for at placere køkkengrejet centreret i den enkelte kogezone. Den ideelle opskrift er en oval eller rektangulær gryde eller en pande. Eksempler på god og dårlig grydeplacering.

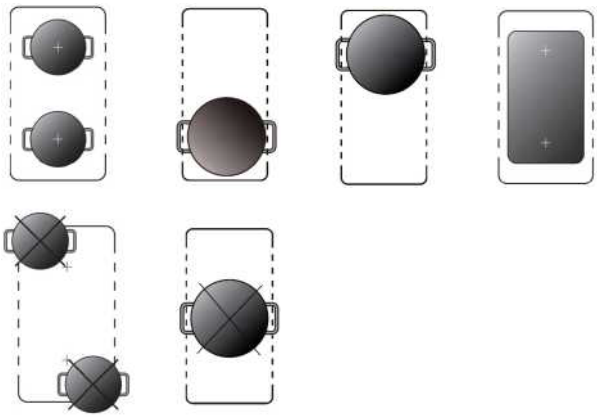

1. For at aktivere det fleksible område som en enkelt stor zone skal du blot trykke på den samme tidsrelaterede reguleringsnøgle til opvarmningszonens regulator mindst 2 sekunder.

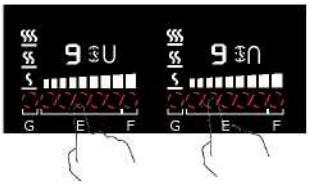

2. Den fleksible zoneindikator (Sembol) ved siden af energiniveauindikatoren lyser U&∩

3. I henhold til opvarmningszonen, hvor gryden er placeret, skal du justere varmeindstillingen ved at berøre den forreste venstre zone eller den forreste højre zone skydereguleringsknap (E) kontrol.

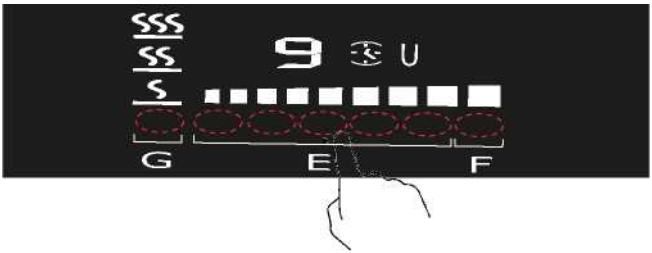

4. Hvis gryden flyttes fra fronten til den bageste del (eller vice versa), detekterer det fleksible område automatisk den nye position med den samme effekt.

Brug af børnelås

- Du kan låse betjeningselementerne for at forhindre utilsigtet brug (f.eks. børn, der ved et uheld tænder for kogezonerne).
- Når kontrollerne er låst, er de alle undtagen OFF-kontrollen deaktiveret.

For at låse tasterne

Berør børnesikring-tasten (anahtar sembolü) i 3 sekunder. Indikatoren over børnesikringstasten vil være tændt og timerindikatoren viser "Lo".

For at åbne tasterne

1. Sørg for, at induktionskomfur er tændt.
2. Trykke på tastaturlås kontrollen og hold tastaturlås kontrollen inde et stykke tid.
3. Du kan nu begynde at bruge din induktionskomfur.

Når kogepladen er i låst tilstand, er alle kontrolelementer deaktiverede undtagen OFF, du kan altid slukke for kogepladen med OFF-knappen i en nødsituation, men du skal først låse kogepladen op under næste betjening.

Overtemperatur beskyttelse

En integreret temperatursensor kan overvåge temperaturen inde induktionskogeplade. Når der overvåges for høj temperatur, stopper induktionskogeplade automatisk.

Identificering af små varer

Når gryde i uegnet størrelse eller ikke-magnetiske beholder (for eksemplel aluminium) eller andre små ting (for eksemplel knive, gafler, nøgler) er placeret på komfur, skifter komfur automatisk til standbytilstand inden for 1 minut.Ventilatoren vil fortsætte med at afkøle induktionskomfur i 1 minut mere.

Automatisk lukning beskyttelse

Automatisk slukning er en sikkerheds funktion til din induktionskogeplade. Hvis du glemmer at slukke for madlavningen, slukker den automatisk. Standard kør timer for forskellige strømniveauer er vist i nedenstående tabel:

Strømniveau	1~ 3	4~6	7~ 8	9
Standard køre timer (min)	360	180	120	90

Når gryde fjernes, kan ınduktionskomfur stoppe med at varme op med det samme og kogeplade slukker automatisk efter 2 minutter.

Personer med en pulsmåler bør konsultere deres læge, før de bruger denne enheden.

Brug af timeren

Du kan bruge timeren på to forskellige måder:

- Du kan bruge den som en minutter mindre.I dette tilfælde slukker timeren ikke nogen madlavnings zone, når den indstillede tid er gået.
- Du kan bruge den til at slukke en madlavnings zone, efter at den indstillede tid er gået.
- Du kan indstille timeren til maksimalt 99 minutter.

Brug af timeren som alarm

1. Efter valg af zone og det nødvendige strømniveau blinker prikken ved siden af effektniveauindikatoren 5 sekunder. 6.

2. Når prikken går ud, kan du bruge timer kontakten (D) "V" eller "Λ" for at indstille tiden fra 1 til 99 minutter.

   Tip: Berør "V" eller "Λ" én gang for at reducere eller øge med 1 minut. Berør og hold på "V" eller "Λ" nøgler på timeren for at reducere eller øge med 10 minutter og hold.

3. Når tiden er indstillet, starter nedtællingen med det samme. Skærm viser den resterende tid og prikken ved siden af timer indikatoren forbliver tændt.

   66.

4. Der høres lydalarm og timerindikatoren slukker, når indstillingstiden er forbi.

Indstilling af timeren til at slukke for zoner

1. Når du vælger den relevante kogezone ved at trykke på effektreguleringsskyderen for at indstille det ønskede effektniveau, vil prikken ud for effektniveauindikatoren blinke i 5 sekunder.

2. Inden prikken holder op med at blinke, skal du trykke på timer-kontroltasten (D), Λ eller V du kan udføre indstillingen af timeren fra 1 til 99 minutter.

Tip: Berør "-" eller "+" på timeren en gang for at sænke eller øge med 1 minut. Berør og hold "-" eller "+" -kontrollen på timeren nede for at sænke eller øge den med 10 minutter.

3. Når tiden er indstillet, begynder den straks at tælle ned. Timerindstilllingsindikatoren vil vise den resterende tid og timerindikatoren vil blinke i 5 sekunder.

4. Derefter, hvis indikatoren fortsætter med at blinke, hvilket betyder, at indikatoren for timerindstilling viser den relevante resterende zone, indtil timeren udløber; ellers indikatoren fortsætter med at tænde, indtil timeren udløber.

5. Når tilberedningstimeren udløber, slukkes den tilsvarende kogezone automatisk. Andre kogezoner vil fortsætte med at fungere, hvis de er tændt tidligere.

4. Når du bruger "timeren som en alarm" og "timeren til at betjene zoner" sammen, viser displayet den resterende alarmtid som første prioritet. Tryk på kogezonen for at vise den resterende tid for slukningstimeren. Tryk på effektreguleringsskyderen (E) for den relevante kogezone for at vise den resterende tid for slukningstimeren

Brug af pause funktionen

Kogepladen har en praktisk genstartfunktion til pause og genstart af madlavningsprocessen, hvis du bliver afbrudt.
1. Når kogepladen er tændt, skal du trykke på pausetasten (C) ▶
holder op med at arbejde, og alle LED-indikatorer viser symbolet "=".
2. Tryk på pausetasten (C) ▶
igen, vil alle indstillinger genstarte med den forrige indstilling.

Fejlvisning og inspektion

Hvis der opstår en fejl, kommer den keramiske kogeplade automatisk i beskyttelsestilstand og viser tilsvarende beskyttelseskoder:

Fejlkode	Mulig årsag	Hvad skal man gøre ?
U	Ingen gryde eller uegnede;	Skift gryden;
ER03.	Vand eller gryde på glasset over betjeningspanelet	Rengør brugergrænsefladen
F1E	Forbindelsen mellem displaykortet og det venstre bundkort er mislykket (kogezonen, hvis indikator vises med "E")	1. Forbindelseskablet er ikke korrekt tilsluttet eller defekt 2. Udskift hovedprintkortet.
F3E	Fejl i spoletemperatursensoren (koge zonen, hvis indikator vises med "E")	Udskift spolesensoren
F4E	Fejl i spoletemperaturføleren (kogezonen, hvis indikator vises med "E")	Udskift hovedprintkortet
E1E	Temperatursensoren på induktionsglaspladen er høj	Genstart, når induktionskogepladen er kølet af.
E2. E	IGBT's temperatursensor er høj	Genstart, når induktionskogepladen er kølet af.
E3. E	Unormal forsyningsspænding (for høj)	Kontroller venligst om strømforsyningen er normal; Tænd for strømmen, efter at strømforsyningen er normal.
E4. E.	Unormal forsyningsspænding (for lav)	Kontroller venligst om strømforsyningen er normal; Tænd for strømmen, efter at strømforsyningen er normal.
E5. E	Fejl på temperaturføler (kogezonen, hvis indikator vises med "E")	Tilslutningskabel er ikke tilsluttet korrekt eller er defekt;

Ovenstående er vurdering og inspektion af almindelige fejl.
Adskil ikke enheden alene for at undgå farer og skader på induktionskogepladen og kontakt leverandøren.

Installation

Valg af installationsudstyr

Skær arbejdsfladen ud i henhold til størrelserne vist på tegningen.
Med henblik på installation og anvendelse skal der være mindst 5 cm plads omkring hullet. Sørg for, at arbejdsfladens tykkelse er mindst 30 mm. Vælg varmebestandigt materiale på arbejdsfladen for at undgå større deformation forårsaget af varmestrålingen fra kogepladen. Som vist nedenfor:

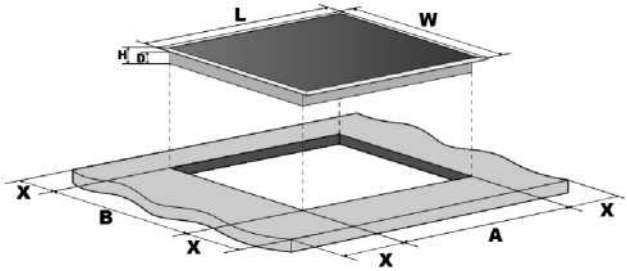

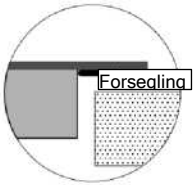

L(mm)	W (mm)	h(mm)	D(mm)	A(mm)	B(mm)	X(mm)
900	350	60	56	870	320	50 mini

Under alle omstændigheder skal du sikre dig, at induktionskomfuret er godt ventileret, og at luftindløbet og udgangen ikke er blokeret. Sørg for at induktionskomfuret er i god stand. Som vist nedenfor:

Bemærk: Sikkerheds afstanden mellem komfur og skabet på komfur skal være mindst 760 mm.

A

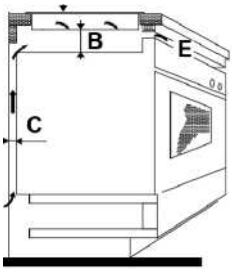

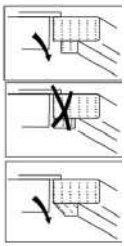

A(mm)	B(mm)	C (mm)	D	E
760	50 mini	20 mini	Luftindtag	Luftudgang

Før du installerer kogepladen, skal du sørge for at

- Arbejdspladen er firkantet og plan, og ingen strukturelle elementer forstyrrer pladsbehovet.
- Arbejdsfladen er lavet af et varmebestandigt materiale.
- Hvis kogepladen er placeret over ovnen, skal ovnen have en indbygget køleventilator.
- Installationen overholder alle frigørelseskrav og gældende standarder og forskrifter.
- En passende afbryder, der vil være helt afbrudt fra hovedstrømforsyningen, skal tilføjes og installeres i en fast elektrisk installation i overensstemmelse med lokale ledningsregler og forskrifter.
- Hvis du er i tvivl om installationen, skal du kontakte de lokale bygningsmyndigheder og forskrifter.
- Brug varmebestandige, let at rengøre fladen (for eksempel keramiske fliser) på vægfladerne omkring komfur.

Når du har installeret dit produkt, skal du sørge for at

- Strømforsyningskablet ikke er tilgængeligt gennem skabsdøre eller skuffer.
- Det skal sikres, at der er tilstrækkelig frisk luftstrøm fra ydersiden af skabet til bunden af kogepladen.
- Hvis kogepladen er installeret over en skuffe eller et skabsrum, er der installeret en termisk beskyttelsesbarriere under kogepladens bund for at undgå at berøre kogepladens bund.
- Sørg for at afbryderen er let tilgængelig for brugeren.

Inden du finder monteringsbeslagene

Enheden skal placeres på en stabil, blød overflade (brug emballage). Brug ikke magt på betjeningsanordningerne, der stikker ud fra kogepladen.

Installation af fastgørelse arme

• Enheden skal placeres på en stabil, blød overflade (brug emballage).
Anvend ikke strøm på kontrollen, der kommer ud af kogepladen.

figur 1

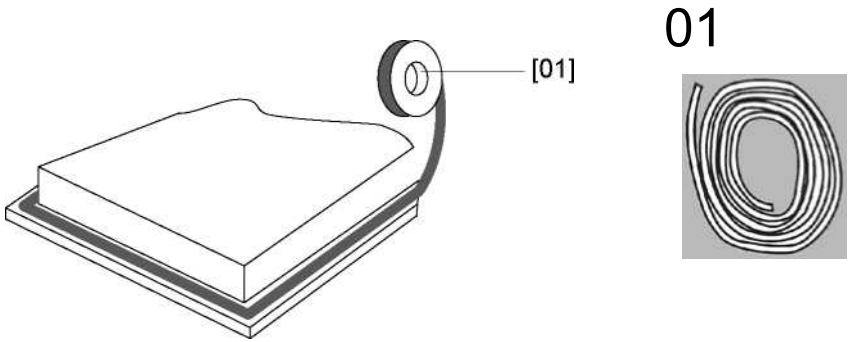

Træk den medfølgende pakning ud langs kogepladens underside og sørg for, at enderne overlapper hinanden.

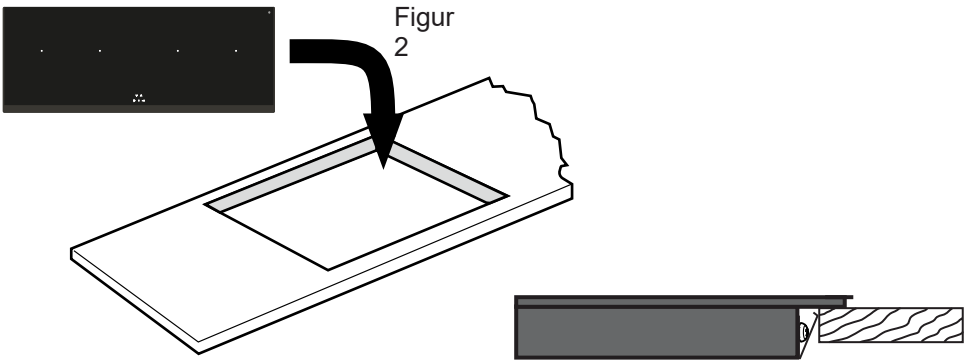

figur 3

Brug ikke lim til at fastgøre komfur til bordpladen.
Når pakningen er installeret, placeres komfur i fordybningen i bordpladen.Tryk forsigtigt ned på kogepladen for at skubbe den ind i bordpladen med en god forsegling så der ikke er mellemrum på yderkanten (figur 3)

ADVARSEL

1. Induktionskogepladen skal installeres af en autoriseret installatør. Brug max 16A sikring.

2. Kogepladen må ikke installeres direkte over en opvaskemaskine, køleskab, fryser, vaskemaskine eller tørretumbler, da fugtigheden kan beskadige kogepladens elektronik.

3. Induktionskogepladen skal installeres således, at der kan sikres en bedre varmestråling for at øge dens pålidelighed.

4. Væggen og den inducerede opvarmningszone over bordoverfladen skal kunne modstå varme.

5. For at undgå skader skal limen være varmebestandig.

Tilslutning af dit produkt til strømforsyningen

Denne kogeplade må kun tilsluttes elnettet af en autoriseret installatør. Inden du tilslutter enheden til elnettet, skal du kontrollere at:
1. elnettet er egnet til den effekt, der trækkes af kogepladen.
2. spændingen svarer til den værdi, der er angivet på typeskiltet.
3. Elnettets kabler kan modstå den belastning, der er angivet på typeskiltet. Brug ikke adaptere, reduktionsanordninger eller forgreningsenheder, da de kan forårsage overophedning og brand.
Strømforsyningskablet må ikke røre ved varme dele og skal placeres, så dets temperatur ikke på noget tidspunkt overstiger 75 °C.

Undersøg med en elektriker, om det elektriske ledningsnet er egnet uden ændringer. Eventuelle ændringer må kun foretages af en kvalificeret elektriker.

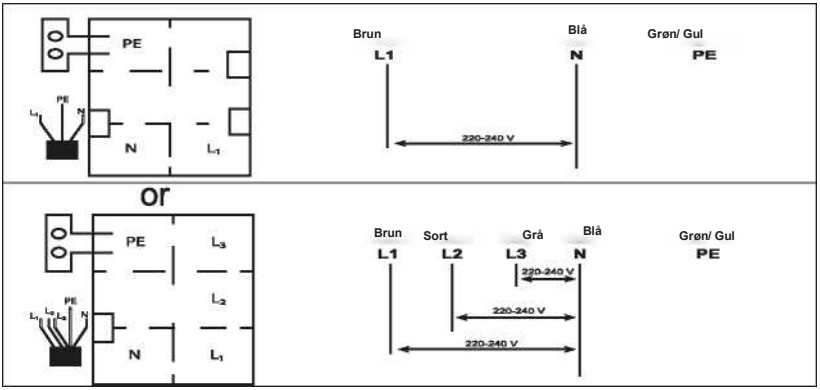

- Hvis kablet er beskadiget eller skal udskiftes, skal udskiftningen udføres af en teknikker med de rette værktøj

- Installatør skal sikre, at den korrekte elektriske forbindelse foretages og at den overholder sikkerheds forskrifterne.
- Kabel må ikke bøjes eller klemmes.
- Kabel skal kontrolleres regelmæssigt og bør kun udskiftes af autoriseret teknikere.

Brug max 16A. sikring.

Bortskaffelse:
Bortskaf ikke dette produkt som usorteret husholdningsaffald. Denne type affald skal indsamles separat til sortering.

Denne enheden er Mærket i Overensstemmelse med det Europæiske Direktiv 2011/65 / EU om affald af elektrisk og elektronisk udstyr (WEEE).Forkert bortskaffelse af denne enheden kan medføre negative virkninger på miljøet og menneskers sundhed.Korrekt bortskaffelse kan hjælpe med at forhindre disse virkninger.

Symbolet på produktet angiver, at produktet ikke kan behandles som normalt husholdningsaffald. Elektrisk og elektronisk udstyr skal føres til indsamlingsstederne til genbrug.

Denne enheden kræver specialaffaldsbortskaffelse. For mere information om behandling, indsamling og betjening af dette produkt, kontakt din lokale kommune, bortskaffelse af husholdningsaffald eller det firma, hvor du købte produktet.

For mere detaljerede oplysninger om behandling, genbrug og betjening af dette produkt, bedes du kontakte dit regionale bykontor, bortskaffelse af husholdningsaffald eller det firma, hvor du købte produktet.