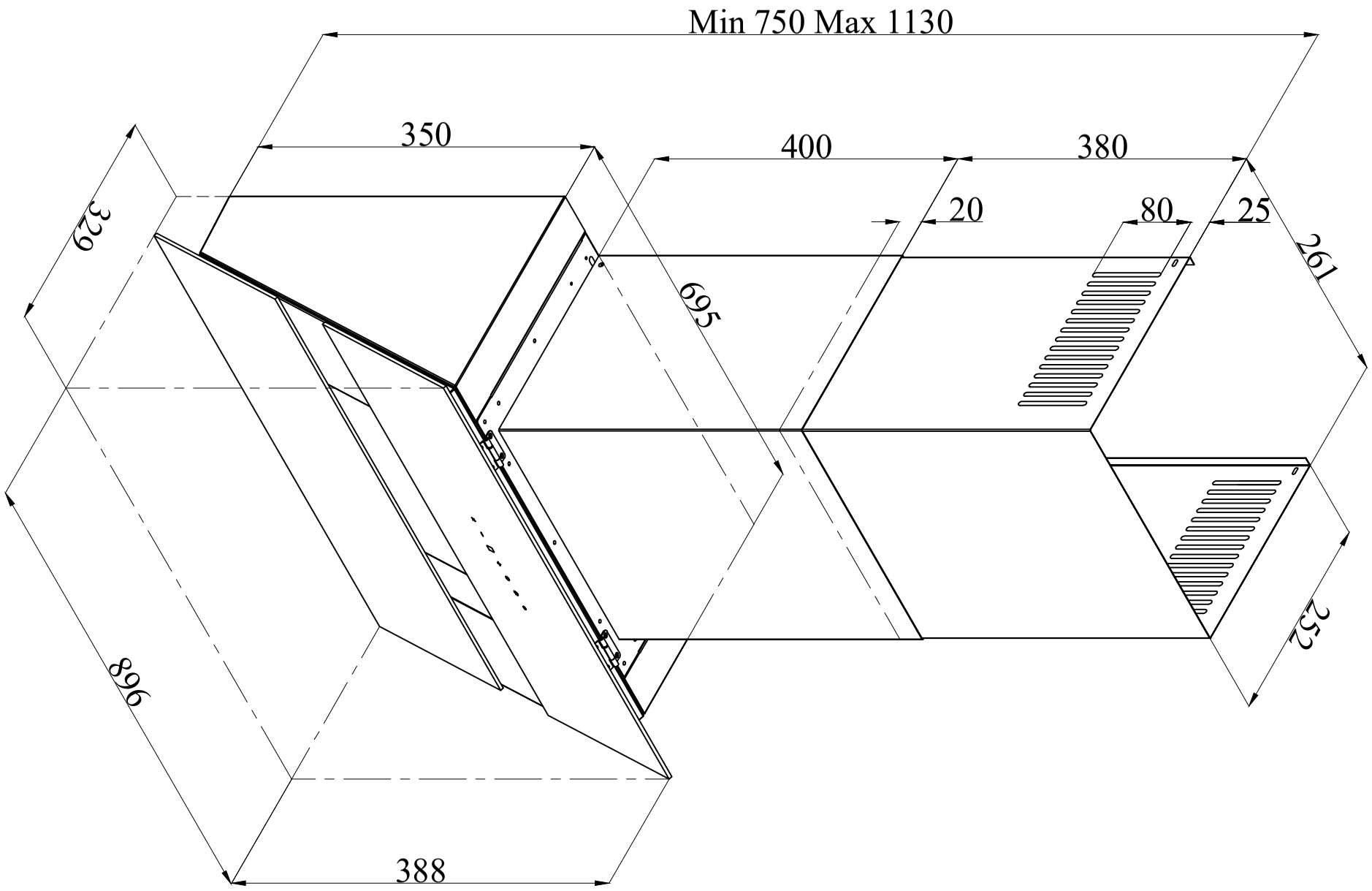
Min 750 Max 1130
350
400
380
20
80
25
329
695
261
896
252
388