Bruksanvisning fläkt

SILVERLINE

SL4110 VERA ADA ECO
SL4114 ROMA ADA
SL4142 MELIN ADA
SM4204 VENEZIA ADA
SL4240 DIAMOND ADA
SL4250 NORDIC DARK ADA
SM 4251 HELIOS ADA
PE113
Läs denna anvisning noga innan montering/användning.

JGNORDIC SILVERLINE, Eli Christensens Vej 90, 7430 Ikast, Denmark
Telefon: +46 730 80 54 00
info@silverlinevitvaror.se
www.silverlinevitvaror.se

Innehållsförteckning

1	**Översikt över produkten**	**4**
2	**Teknisk ritning**	**5**
3	**VARNINGAR OCH SÄKERHETSFÖRESKRIFTER**	**6**
4	**LIVSFARA OCH RISK FÖR FÖRGIFTNING**	**8**
5	**UTSUG UT TILL DET FRIA ELLER KOLFILTER**	**11**
6	**MONTERING AV KOLFILTER**	**12**
7	**Rengöring och underhåll**	**13**
8	**Paketets innehåll**	**15**
9	**Montering/installation av produkten**	**16**
10	**Montering av fläkten**	**18**
11	**Potentialfritt relä**	**21**
12	**Hur man använder produkten**	**22**
13	**Boostfunktion & energi**	**24**
	13.1 Spara energi	24
14	**Fjärrkontroll**	**26**
15	Goda råd	**27**
16	**Byte av GU10-lampa**	**28**
	16.1 Byte av lampa	28
17	**Service, felmeddelanden och åtgärder**	**29**
	17.1 Teknisk tabell	33

1 Översikt över produkten

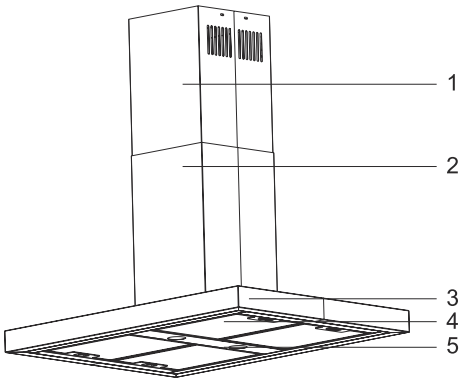

1- Invändig skorsten
2- Utvändig skorsten
3- Frontpanel
4- Aluminium-fettfilter
5- Belysning

Fig. 1

2 Teknisk ritning

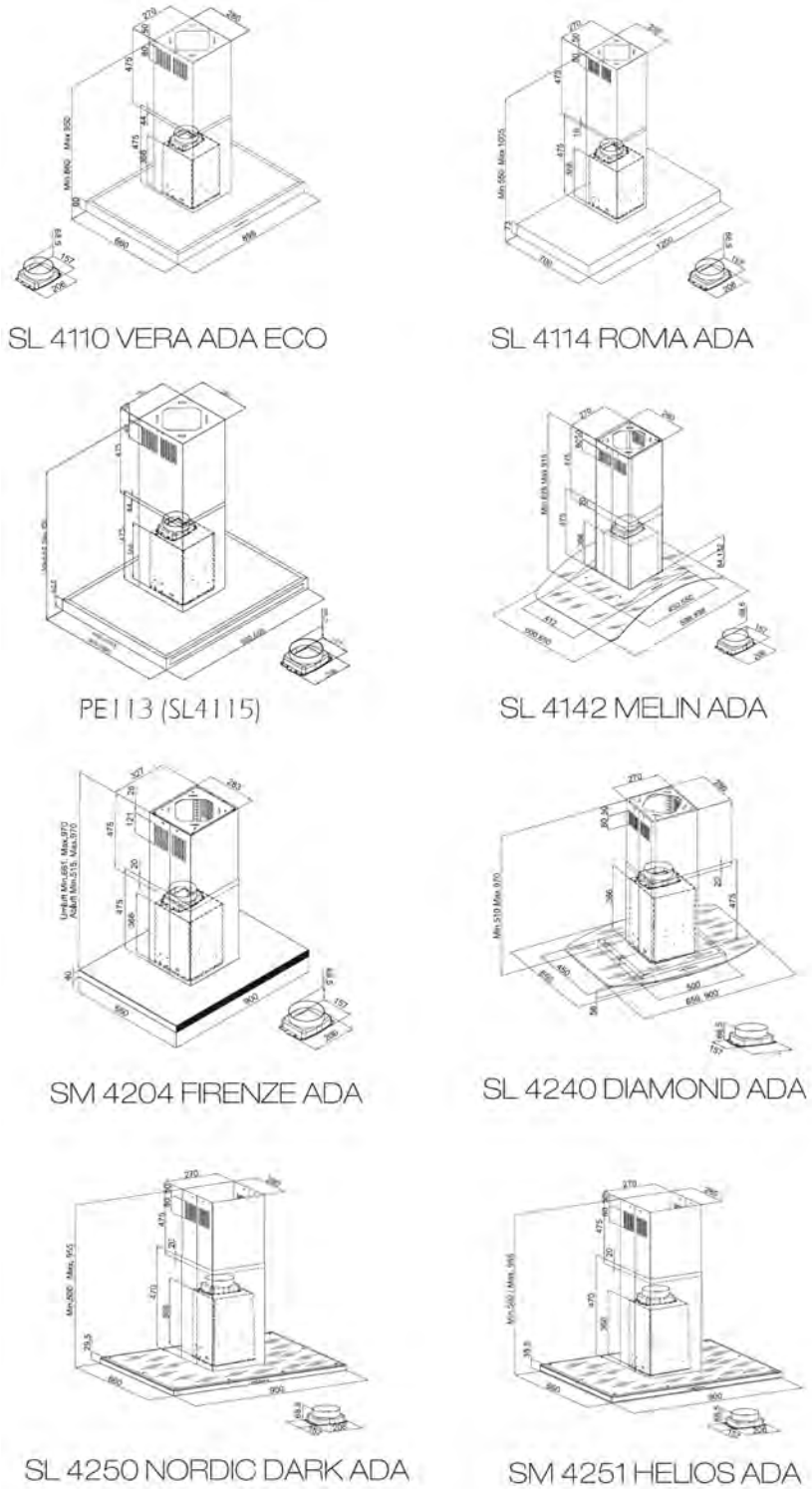

Fig. 2: Teknisk ritning

3 VARNINGAR OCH SÄKERHETSFÖRESKRIFTER

- Denna produkt får enbart användas av barn över 8 år och personer utan fysiska, sensoriska eller mentala hinder eller avsaknadav erfarenhet och vetskap, när de är under uppsyn eller Att de är instruerade om säker användning.
- Produkten är avsedd för hemmabruk.
- Spänningen på produkten är 220-240 Volt~50 Hz.
- Fläkten är monterad med en kabel med jordledning. Denna kabel ska anslutas till vägguttag med jordförbindelse.
- Alla elektriska anslutningar ska utföras av en elektriker.
- Obehörig installation kan medföra sämre prestanda, skador på produkten eller olyckor.
- Produktens kabel får inte klämmas eller knäckas under installationen. Strömledningen får inte ledas i närheten av spisar. Detta kan leda till smältning och brand.
- Anslut inte produkten innan monteringen är färdig.
- Se till att vägguttaget är lättillgängligt för att kunna stänga av produkten i tillfälle av en nödsituation.
- Rör inte vid produktens glödlampor om de har varit tända en längre tid. Glödlamporna blir mycket varma och kan orsaka brännskador på dina händer.
- Produkten är designad för användning i hemmet till konventionell matlagning. Om produkten används för ej avsedda syften kan reklamationsrätten bortfalla.
- Följ myndigheters regler och lagar gällande utsläpp av frånluft. (Detta gäller inte för användning utan ventilation (recirkulation)).
- Matvaror som kan antändas under matlagning får inte tillagas under denna produkt. Starta produkten efter att ha placerat pannor, grytor osv på spisen. Annars kan hög värme förorsaka deformation av vissa delar av produkten.
- Stäng av kokplattorna innan du tar bort kastrullen eller pannan därifrån.
- Lämna inte varm olja på spisen. Pannor med varm olja kan självantända och börja brinna. Olja kan antändas under stekning osv. Var försiktig med gardiner och filtar.
- Se till att rengöra och byta ut filtret i tid. Filter som inte rengörs eller byts ut i tid utgör brandfara på grund av ackumulerat fett i dem.
- Använd enbart original-aluminiumfettfilter till fläkten.
- Använd inte produkten utan ett fettfilter. Undvik att avlägsna filtret då produkten är i påslagen.
- Vid eventuell brand, koppla ifrån fläkten och spisen. (Koppla ifrån produkten eller stäng av huvudströmbrytaren).
- Produkten kan utgöra brandfara om den inte rengörs regelbundet.
- Stäng av enheten före underhåll. (Koppla ifrån produkten eller stäng av huvudströmbrytaren). Undertryck i rummet, medan fläktar och utrustning som är igång på andra källor än elektricitet och som används samtidigt, får inte överstiga 4Pa (4 x 10 bar).
- Om det är enheter som används med bränsle eller gas i närheten av där produkten används, som t ex värmeprodukter, ska kanalen från dessa enheter vara helt isolerade, alternativt ska enheten vara lufttät.
- Barn får inte leka med produkten.

- Använd ”MAX 10A” säkring till produkten för din säkerhet.
- Håll förpackningsmaterialet borta från barn, då det kan vara farligt för dem.
- Alla material som är använda till förpackning av produkten är anpassade för återanvändning.
- Följ anvisningarna på produktens kartong under transport.
- Håll fast i greppen på sidan av låda för att bära produkten.

Om du behöver transportera produkten igen:

- Behåll originalkartongen. Bär och frakta produkten i denna.
- Om strömkabeln är skadad ska den utbytas av tillverkaren eller dennes serviceavdelning eller annan personal med motsvarande behörighet för att undvika farliga situationer.
- Vid brand, koppla ifrån fläkten och spisen och täck över flammorna. Använd aldrig vatten vid släckning.
- Åtkomliga delar kan vara varma när spisen är på.
- Se till att fläkten har korrekt höjd över kokplattan. Läs rekommenderad höjd i manualen. Kontakta ev brandmyndigheten i din kommun angående vilka lokala lagar och regler som gäller.
- Fläktens utsug får inte anslutas till rökkanaler som omfattar andra rökprodukter.
- Det ska iaktas försiktighet då fläkten används samtidigt som andra enheter som använder luft och bränsle (t ex värmeprodukter, vattenvärmare och liknande som drivs med gas, dieselolja, kol eller trä). (Detta gäller inte användning av fläktar med kolfilter (re-cirkulation)).
- Rummet ska ha tillräcklig ventilation när spis, fläktar och enheter som drivs med gas och liknande bränslen används samtidigt (Kan inte användas på enheter som cirkulerar luft i rummet).
- Olika material kräver olika pluggar och skruvar. Använd pluggar och skruvar som passar till de material fläkten ska monteras i.

4 LIVSFARA OCH RISK FÖR FÖRGIFTNING

VARNING!
Risk för förgiftning p g a förbränningsgaser, som resorberas. Om inte nödvändig lufttillförsel garanteras får enheten ej användas samtidigt med enheter som utsöndrar giftiga gaser, så ugnar, brännare, vattenvärmare och liknande som drivs med cirkulerande luftgas, bränsle, trä eller kol.

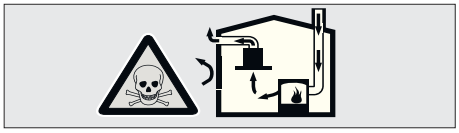

Fig. 3: Risk för förgiftning

Luftcirkulationsapparater (t ex ugnar, brännare, vattenvärmare, som drivs med gas, olja, trä eller kol) tar förbränningsluften och för ut gaserna genom en skorsten eller liknande. En fläkt med hög effekt riskerar att vända denna luftström och därmed
dra gaserna genom bostaden och ut genom fläktens kanal. Detta innebär risk för förgiftning för personer som vistas i närheten av denna luftström (Fig. 3)
Ett tillräckligt intag av frisk luft bör därför alltid säkerställas (Fig. 4).

FARA!
Brandfara!
Om enheten inte rengörs i enlighet med rengörings-instruktioner kan det förorsaka brand då det kan ansamlas fett i fläkten som kan vara lättantändligt.

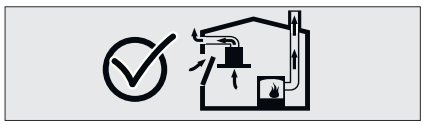

Fig. 4 Korrekt ventilation

FARA!
Risk för elektrisk stöt!
på grund av skadad anslutningskabel. Undvik att klämma eller skada anslutningskabeln under installationen.

FARA!
Risk för skada!

– Det finns risk för skada vid installation på grund av skarpa kanter. Använd för säkerhetsskull arbetshandskar vid montering av fläkten.
– Alla skruvar och muttrar måste monteras som beskrivet i bruksanvisningen då det annars kan vara risk för att fläkten inte sitter fast tillräckligt och därmed kan falla ned.

FARA!

Risk för brännskador och fara för elektrisk stöt!

- Vänta tills enheten är kall före rengöring och underhåll. Bryt säkringen eller koppla ifrån enheten från elnätet.
- Det är risk för skador på grund av läckage av fukt till elektroniska delar. Rengör aldrig kontrollpanelen med en rinnande våt trasa utan med en trasa som bara är fuktig.
- Ytor kan skadas till följd av felaktig rengöring. Rengör endast ytor av borstat stål i samma riktnig som som borstningen. Använd inte rengöringsmedel avsett till stål till kontrollpanelen.
- Ytor kan skadas av vassa eller slipande rengöringsmedel med tillsatt skurpulver eller slipande effekt. Använd aldrig vassa rengöringsmedel som kan skada produkten.
- Bryt säkringen eller koppla ifrån enheten vid strömuttaget vid fel eller skada av produkten. Reparationer bör alltid utföras av auktoriserad eller behörig fackman.

Vid fel eller skador på enheten ska du bryta säkringen eller koppla ifrån enheten från strömuttaget och kontakta auktoriserad service. Om strömkabeln är skadad ska den bytas ut av tillverkaren, dennes service avdelning, eller annan med motsvarande behörighet, för att undvika farliga situationer. När ljuskällor i enheten är skadade ska du ta bryta säkringen eller eller koppla ifrån enheten från elnätet. För att undvika överbelastning ev andra ljuskällor i fläkten, byt snarast ut den defekta (vänta till ljuskällan har svalnat).

OBSERVERA!
När produkten används tillsammans med spisar kan åtkomliga delar bli varma.

FARA!
Fläktens utsugskanal får aldrig anslutas till skorsten från kamin eller andra rökkanaler som används till att föra ut potentiellt giftiga eller varma luftarter/gaser.

5 UTSUG TILL DET FRIA ELLER KOLFILTER

Om fläkten kan anslutas en utsugskanal som kan föra luften ut ur bostaden rekommenderas denna lösning. Observera att denna lösning kräver att det också kommer in luft i bostaden. I nyare, isolerade hus där det är tätt och luften ej kan tränga in så lätt krävs det att man öppnar ett fönster eller en dörr för att tillföra ny luft in i bostaden som fläkten kan ventilera med. Fläkten kan ej fungera optimalt utan lufttillförsel till bostaden.

Observera installation av utsugskanal. Läs under ”Goda råd”.

Användning med kolfilter (recirkulation)

Man ska använda fläkten med kolfilter då man ej kan föra luften ut ur bostaden genom en utsugskanal. Kolfilter är extra tillbehör som kan köpa hos återförsäljare. Se vilket/vilka kolfilter som passar din fläkt på www.silverline.com/sweden.

Genom att använda denna lösning rensar man lukten med hjälp av kolfiltret. Observera att fettfiltret ska fånga upp fettet i matosen.
Det är viktigt att fläkten kan tillföras samma mängd luft in tillbaka i köket som den suger ut. Annars kommer man uppleva en tryckförlust och därmed ökad ljudvolym och sämre sugkapacitet. T ex om fläkten suger in luften bakom ett kryddskåp rekommenderas det lufttillförsel därifrån in i köket. Vi rekommenderar att man monterar en utsugskanal som kan föra luften bakom skåpet och ev upp dit där luften förs in i köket för att undvika fukt bakom skåpet.

Observera att modeller som hänger fritt på vägg eller ned från taket (frihängande). Den medföljande skorstenen med de avlånga ventilationshålen ska monteras så att de förblir synliga efter installation. Luften kommer nämligen recirkulera genom dessa hål.

6 MONTERING AV KOLFILTER

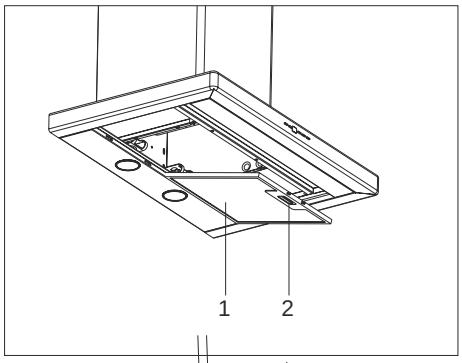

Fig. 5

1- Aluminium-fettfilter
2- Handtag

Ta bort fettfiltrena genom att ta tag i handtaget och trycka på det (Fig. 5).

VARNING!
Fettfiltret kan falla ner och orsaka skada, så var försiktig och använd båda händerna när du monterar bort det.

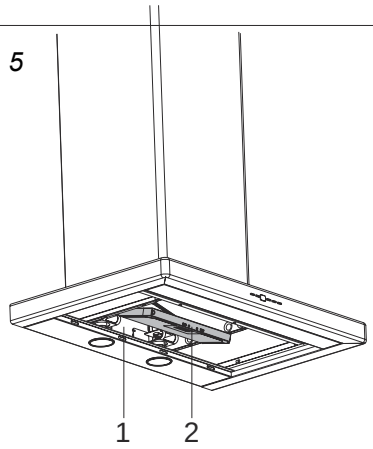

Fig. 6

1- Fläkt
2- Kolfilter

Placera kolfiltrets baksida upp i fläkten och tryck upp det på plats (Fig. 6).

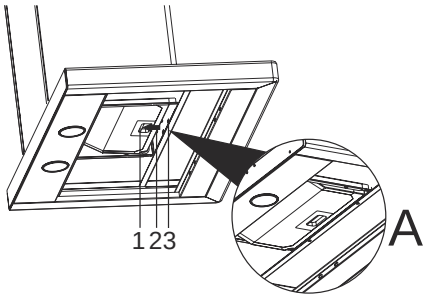

Fig. 7

1- Handtag
2- Klickfäste
3- Hål till klickfäste

När kolfiltret har tryckts på plats måste framsidan justeras så att kolfiltrets klickfäste klickar i hålen. Därefter sitter det fast. (Fig. 7/7-A).

7 Rengöring och underhåll

VARNING!
Rengöring och underhåll får inte utföras av barn utan uppsyn. Ytor kan skadas av mycket skarpa eller slipande rengöringsmedel. Använd aldrig mycket skarpa eller slipande rengöringsmedel. Använd rengöringsmedel som är avsedda för fläkten.
Fläktens yta och kontrollpaneler är känsliga för repor. Rengör ytorna med en mjuk, fuktig trasa, diskmedel eller milt rengöringsmedel till glas. Mjuka upp intorkad och fastgrodd smuts med en fuktig trasa. Skrapa inte!
Användning av torr trasa, svampar som kan repa, rengöringsmedel som kräver friktion, rengöringsmedel som innehåller sand, soda, syra eller klorin eller andra starka material är inte lämpliga. Dessa kan skada produkten.
Rengör borstat stål endast i borstningens riktning.

Använd inte rengöringsmedel avsett för rostfritt stål på glaset och kontrollpanelen.

Borstat stål **FÅR EJ** komma i kontakt med annat rengöringsmedel än avsett rengöringsmedel för stål. Fett och olja tas lämpligtvis bort med en fuktig trasa eller med speciellt avsett rengöringsmedel för rostfritt stål på fläktar. Felaktig rengöring kan framkalla rost och andra märken på ytan. Reklamationsrätten skulle i detta avseende bortfalla.

Fettfilter
Rengöring av fettfilter: Vid normal användning (1-2 timmar dagligen) ska fettfiltret rengöras ca1 gång/månad. Använd inte starka, sura eller klorerade rengöringsmedel.

Tvätt i diskmaskinen
Vid tvätt i diskmaskinen kan en lätt missfärgning av filtret förekomma. Det har ingen påverkan på fettfiltrets funktion och behöver därför ej bytas av denna anledning. Tvätta inte mycket smutsiga fettfilter i diskmaskinen tillsammans med annat. Ställ fettfiltret liggande eller stående i diskmaskinen. Fettfilter bör inte ligga för tätt intill annat i diskmaskinen.

Diskmaskin program
Fettfilter ska tvättas i max 55˚ i diskmaskinen!

OBSERVERA:
Fettfilter kan ta skada vid tvätt i diskmaskien över 55˚!

Tvätta för hand
Du kan använda ett speciellt rengöringsmedel avsett för olja för att ta bort svårbehandlad smuts. Du kan hitta detta rengöringsmedel hos en auktoriserad återförsäljare. Filtret kan också smörjas in med brunsåpa, läggas i en lufttät påse över natten och därefter sköljas med ljummet vatten. Normalt smutsiga filter mjukas upp i varmt vatten och diskmedel. Använd en diskborste för rengöring och rengör tills det inte längre droppar fett-vätska ut genom filtret. Skölj filtret ordentligt efter rengöring.

8 Paketets innehåll

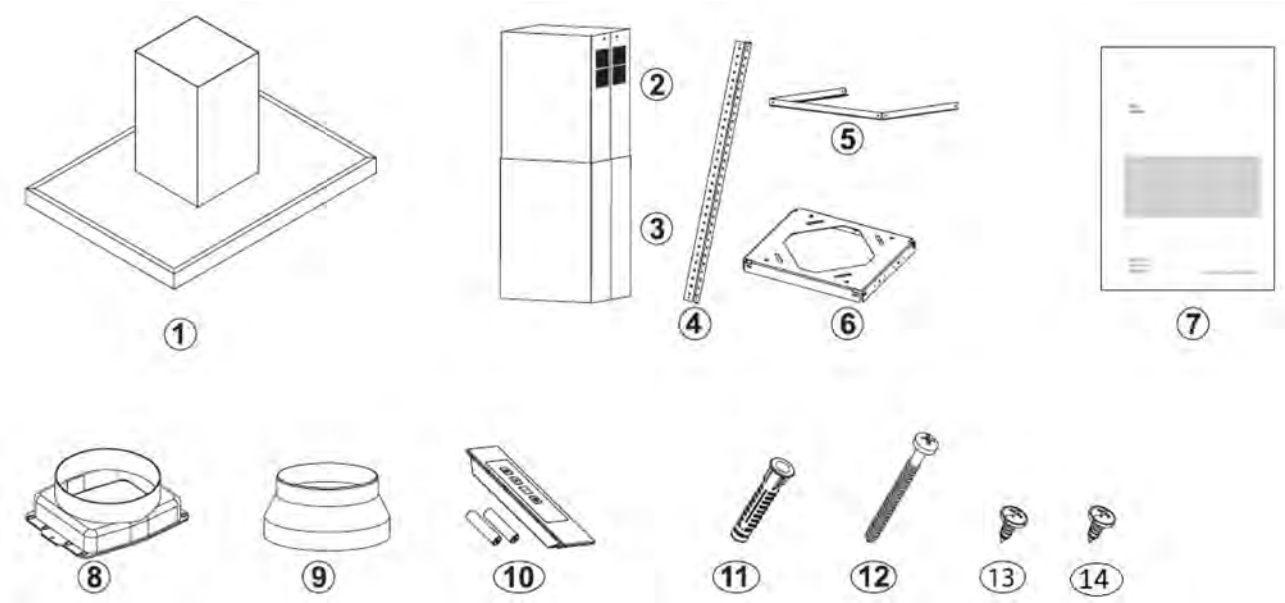

Fig. 8: Paketets innehåll

1- Produkt
2- Invändig skorsten
3- Utvändig skorsten
4- Stänger
5- Stabiliseringsbeslag
6- Takplatta
7- Bruksanvisning
8- Utsugsstos Ø150mm inkl returspjäll
9- Reduktionsadapter Ø150mm-Ø120mm
10- Fjärrkontroll (ej till alla modeller)
11- Ø10mm Plugg
12- 5,5x60 Skruv
13- 3,5x9,5 Skruv
14- 3,5x9,5 Skruv (4 st svarta eller rostfria till skorsten)

9 Montering/installation av produkten

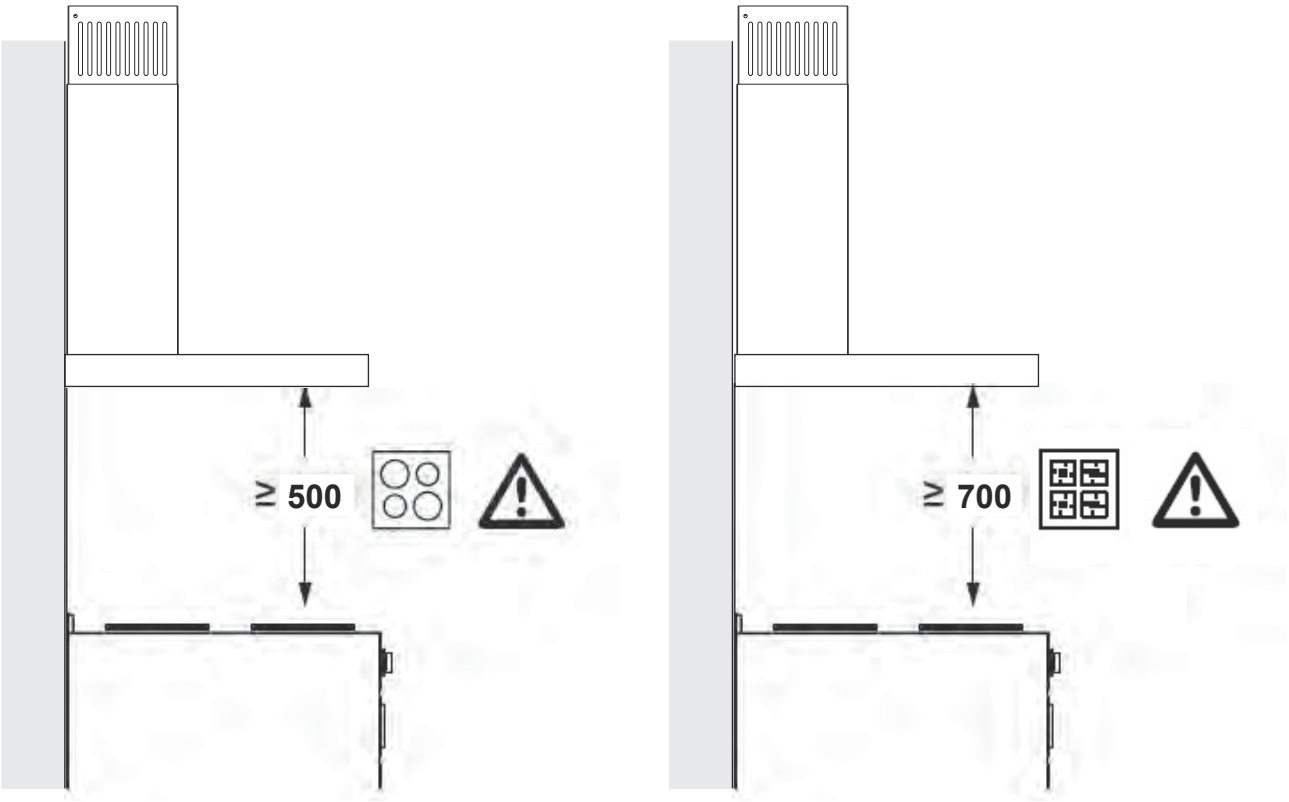

Fig. 9: Montering/installation av produkten

Se till att fläkten har korrekt höjd över kokplattan. Vi rekommenderar 500-600 mm över elektrisk spishäll och 700-850 mm över gasspis (Fig. 9).

Pluggar
Olika material kräver olika slags pluggar och skruvar. Använd lämpliga pluggar och skruvar till det material fläkten ska monteras i.

Ventilation
Vi rekommenderar att använda en ljuddämare (se under Tillbehör på **www.silverline.com/sweden)** på fläkten för att dämpa buller från utsugskanalen. Vi rekommenderar att använda kondenssamlare (se under Tillbehör på **www.silverline.com/sweden** för att undvika baksug av kondensvatten ner på spishällen från utsugskanalen. Kondenssamlare kan endast monteras vertikalt.

Om utsugskanalen är monterad vågrätt rekommenderar vi användning av kondenssamlare (se ev under Tillbehör på www.silverline.com/sweden) för att undvika återströmning av kondensvatten i utsugskanalen.
Använd murgenomföring med ett automatiskt spjäll om utsugskanalen går ut genom väggen (se ev under Tillbehör på www.silverline.com/sweden). Termospjäll kan också användas vid andra monteringsalternativ. Genom att göra ovanstående undviker man inträngande kyla och blåst utifrån och sparar härmed el och undviker helt eller delvis kondensvatten.

Isolering och montering av extern motor (extra tillbehör)
Det är väldigt viktigt att den externa, loftplacerade motorn värmeisoleras (om den sitter i ett ouppvärmt rum). Motorn drar värmen nedifrån köket och om det är för kallt i motorn kommer det skapas kondensvatten i den som kan skada både motor och fläkt. Reklamationsrätten bortfaller i dessa fall. Den externa motorn kan ev rullas in i isolering och ligga på detta. Det krävs ej att den monteras, dock att den ligger mjukt och isolerat. Om motorn monteras direkt på en hård yta kan detta skapa vibrationer och resonans.

10 Montering av fläkten

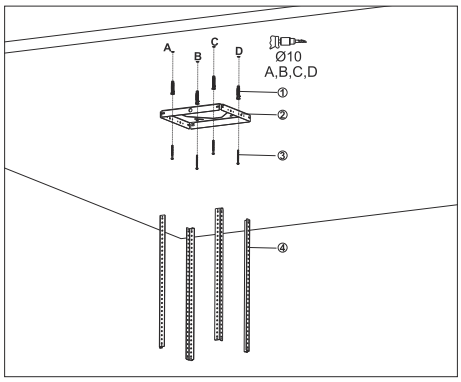

Fig. 10

1- 4x Ø10mm pluggar
2- Takplatta
3- 4x 5,5x60 skruvar
4- Stänger

1. Markera A, B, C och D i taket där takplattan ska monteras och borra Ø10mm hål (Fig. 10).

2. Tryck i Ø10mm pluggar i A, B, C och D (Fig. 10).

3. Montera takplattan i taket genom att skruva fast den med 4 st 5,5x60 skruvar på A, B, C och D (Fig. 10).

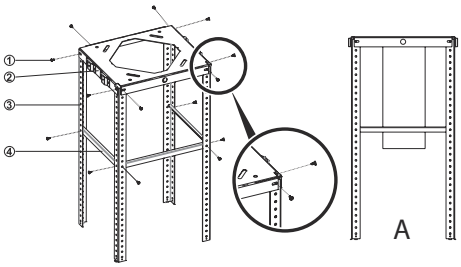

Fig. 11

1- 3,5 x 9,5 skruv
2- Takplatta
3- Stänger
4- Stabiliseringsbeslag

1. Montera stängerna (3) på takplattan genom att skruva fast dem med 8st 3,5x9,5 skruvar (1). Observera att hacken i stängerna ska passa takplattan (Fig. 11).

2. Stabiliseringsbeslaget ska monteras mellan stängerna (4) med 6st 3,5x9,5 skruvar (1) Fig. 11).

3. Koppla utsugskanalen till fläktens utsug (Fig. 11/A).

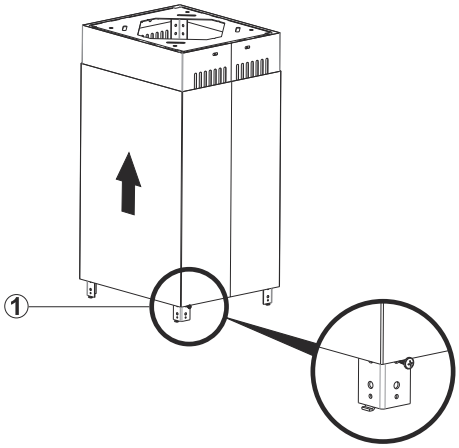

Fig. 12

1- Montering av skorsten

1. Trä nu skorstenen över stängerna (Fig.12).

2. Skruva i en 3,5x9,5 skruv (1) halvvägs in på sidan av en av stängerna. Du kan nu låta skorstenen vila på skruven för att montera dem senare (Fig. 12).

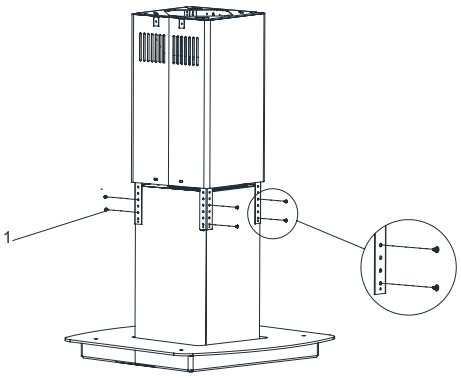

Fig. 13

1- 3,5x9,5 skruvar för montering av motorlåda på stänger

1. Ta bort den ena 3,5x9,5 skruven som håller fast skorstenen (Fig.13).

2. Lyft upp skorstenen och skruva fast motorlådan i stängerna med 3,5x9,5 skruvar (Fig 13.).

3. Låt skorstenen glida ner och vila på fläkten.

Alternativ montering av motorlåda
Motorlådan kan också monteras separat från själva fläkten mellan stängerna innan skorstenen sätts upp. Sätt efter detta upp skorstenen och montera därefter fläkten upp i motorlådan.

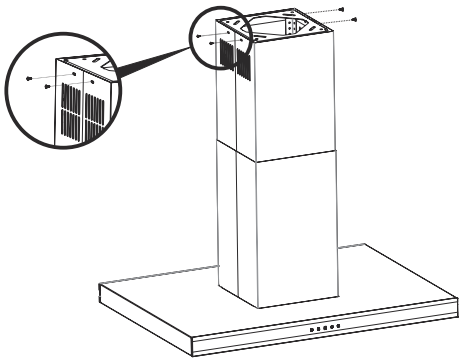

Fig. 14

Lyft nu upp den invändiga skorstenen mot takplattan och skruva fast den med 4st 3,5x9,5 skruvar (svarta till svarta fläktar och rostfria till rostfria fläktar) för att den ska monteras fast (Fig.14).

Skorsten med ventilationshål
Ventilationshål ska ENDAST användas om fläkten ska användas för rercirkulation d v s med kofilter. Då cirkulerar luften genom dessa ventilationshål. Om fläkten används med en utsugskanal som leder luften ut ur hemmet, kan denna skorsten vändas upp och ner så att ventilationshålen döljs i den nedre skorstenen.

11 Potentialfritt relä

Potentialfritt relä
Din fläkt är utrustad med ett potentialfritt relä som kan anslutas till en extern enhet. Reläet kan sitta inne i fläkten eller på toppen av fläkten vid sidan av utsuget, beroende på modell. För att ansluta till annan enhet ska nedanstående följas:

1- Plastkåpa
Tryck på plastkåpan i pilens riktning och dra uppåt (Fig. 15).

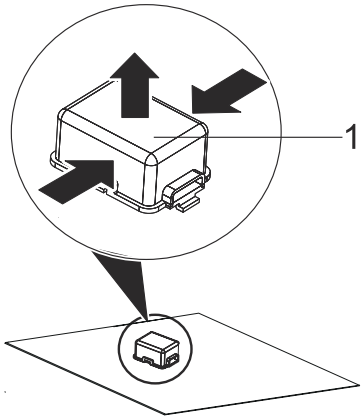

Fig. 15

1- Röd-NC
2- Svart-COM
3- Vit-NO

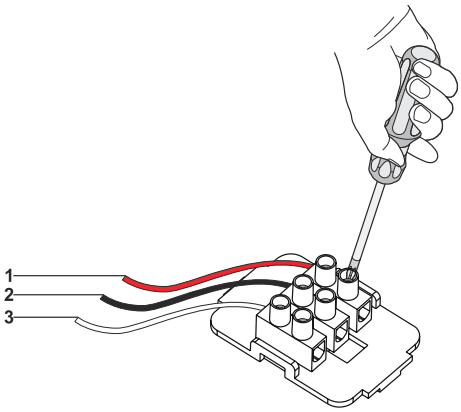

Fig. 16

1. **Röd-NC:** Normally Closed - Normalt stängd
2. **Svart-COM:** Common - Gemensam anslutning
3. **Vit-NO:** Normally Open - Normalt öppen

Kopplingsmetoder:

1. **NC / COM:** När dessa 2 anslutningar används och fläkten stängs av kommer fläkten skicka en signal till den anslutna enheten (Fig. 16).
2. **NO / COM:** När dessa 2 anslutningar används och fläkten sätts på kommer fläkten skicka en signal till den anslutna enheten (Fig. 16).

12 Hur man använder produkten

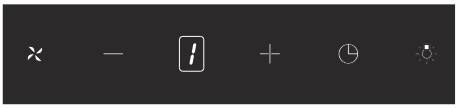

Fig. 17: Touchknappar, 4-5 hastigheter

Hastighetsval
Fläkten har 4 eller 5 hastigheter. Dessa väljs beroende på mängden matos/ånga vid matlagningen.

1. Motor på/av
2. Sänka motorns hastighet
3. Öka motorns hastighet
4. Genom att trycka på timerknappen startas en 15-minuters nedräkning. Efter 15 minuter stängs fläkten av automatiskt.
5. Belysning på/av

Rengöring av aluminium-fettfiltrena
Filtret bör rengöras när symbolen “C” visas på displayen alternativt (beroende på användning) var 2-3:e vecka. För att släcka "C"-symbolen efter att filtren har rengjorts och satts tillbaka hålls knappen inne i mer än 3 sekunder (när produkten är avstängd). Bokstaven "E" visas på displayen och fläkten fungerar normalt. Om du vill fortsätta använda produkten utan att släcka symbolen, tryck på knappen. Hastighetsvalet visas i en sekund, därefter "C"-symbolen. Motorn kommer fortsätta att gå.

OBS: Symbolen "C" visas efter 60 timmars användning.

– *Dekorationsbelysningen på modell SL4250 & SM4251 tänds genom att hålla ljusknappen i 3 sekunder.*

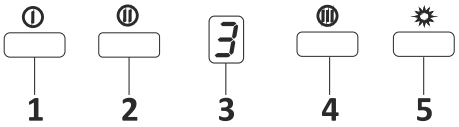

Fig. 18: 3-steg, digitala knappar

1. Tryck på denna knapp för att starta fläkten på första hastigheten (Fig. 18).
2. Tryck på denna knapp för att välja hastighet 2 (Fig. 18).

3. Digital display: Se vilken hastighet fläkten arbetar i (Fig. 18).
4. Tryck på denna knapp för att välja hastighet 3 (Fig. 18).
5. Belysning på/av (Fig. 18).
6. Om man trycker på en hastighetsknapp i mer än 2 sekunder aktiveras en 15 minuters timerfunktion. Efter 15 minuter stannar fläkten (Fig. 18).

Rengöring av aluminium-fettfiltrena

Filtren måste rengöras när symbolen "C" visas på displayen eller (beroende på användning) var 2-3:e vecka. Vid rengöring och montering av filtren, tryck på knappen (1) i mer än 3 sekunder för att släcka "C" -symboeln (när apparaten är avstängd). "E" visas därefter på displayen och apparaten fungerar som avsett. Om du vill fortsätta använda produkten utan att släcka symbolen, tryck på (1)- knappen. Hastighetsvalet visas i en sekund, därefter "C"-symbolen. Motorn kommer fortsätta att gå.

OBS: Symbolen "C" visas efter 60 timmars användning.

13 Boostfunktion & energi

När fläkten körs på den högsta sughastigheten visas symbolen (b) på displayen. Symbolen (b) indikerar att boostfunktionen (högsta hastigheten) är aktiverad. Fläkten kör i 7 minuter och symbolen (b) blinkar under tiden funktionen är aktiv. Efter 7 minuter går fläkten automatiskt ner till nästa högsta sughastighet.

Det är ej möjligt att använda "eftersugfunktionen" då boostfunktionen är aktiv.

13.1 Spara energi

Spara energi med din nya produkt. Vi kommer här förklara här hur man kan spara energi och hur man både använder och i slutändan avyttrar produkten på det mest miljövänliga sättet.

Spara energi

- Starta alltid fläkten 10 min innan matlagning. Detta gör det möjligt för fläkten att skapa ett undertryck i huset och därigenom få det mest effektiva luftflödet/effekten.
- Använd fläktens maximala dimension på utsugskanal; t ex Ø150 mm i diameter. Detta gäller hela vägen ända ut, inklusive takfläkt och/eller hål i väggen. Genom att minska avgasrörets dimension ökar ljudnivån och sugkapaciteten minskar.
- Var noggrann vid installationen av utsugskanalen; Ju kortare avstånd från motorn och ut i det fria, desto bättre. Och ju färre och mjukare böjar/vinklar på utsugskanalen, desto bättre.
- Kontrollera materialet på utsugskanalen; vi rekommenderar en ljud- och kondensisolerad utsugskanal, alternativt en fast kanal i plast eller aluminium.
- Vi rekommenderar användning av ett isolerat thermospjäll
- (valfritt tillbehör). Detta hjälper till att behålla värmen inne och kylan utanför.
- Säkerställ att det finns lufttillförsel till rummet.
- Använd endast fläktens belysning då det behövs.
- Använd eftersugsfunktionen i fläkten (inte alla modeller) efter tillagning. Denna funktion kommer att stänga av alla fläktfunktioner efter 15 min vid aktivering.
- Använd fläktens olika hastigheter efter behov. Använd inte högre sughastighet än vad som krävs.
- Stäng av fläkten då den ej används.
- Kom ihåg att rengöra och underhålla filtren enligt instruktionerna i manualen. Detta gör att fläkten fungerar optimalt och säkert.

Deponera fläkten miljöriktigt

Överensstämmelse med WEEE -direktivet och avfallshantering:

Denna produkt uppfyller WEEE -direktivet
(2012/19 / EU). Denna produkt har en symbol för klassificering av kassering av elektrisk och elektronisk utrustning (WEEE). Denna produkt är tillverkad av högkvalitativa återanvändbara delar och material som lämpar sig för återvinning. Kasta ej produkten tillsammans med hushållsavfall och annat avfall när produkten ska deponeras. Ta den till en insamlingsplats för återvinning av elektroniska och elektriska apparater. Kontakta dina lokala myndigheter för att hitta närmaste insamlingsplats.

14 Fjärrkontroll

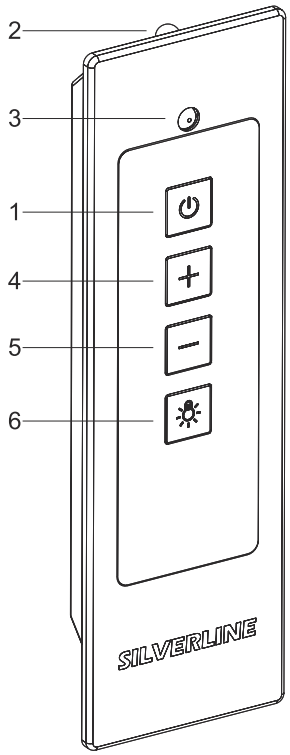

Fig. 19: Fjärrkontroll

1 På/av motor
2 & 3 I/R-sändare
4 Öka hastigheten
5 Sänka hastigheten
6 Belysning på/av

Timern kan aktiveras genom att hålla ned minusknappen i 4 sekunder medan motorn är igång. Vald hastighet aktiveras för att stanna efter 15 minuter.

15 Goda råd

Jag har köpt min fläkt, vad ska jag vara uppmärksam på?

1. 1. Vi rekommenderar att man ansluter fläktens ström och kontrollerar dess funktioner innan montering. Detta för att konstatera ev fel innan installationsarbetet påbörjas.
2. 2. Kontrollera allt synligt på fläkten innan uppsättning. Ev repor, skador osv.
3. 3. Kontrollera att det är rätt modell (bredd, färg, intern/extern motor osv)
4. 4. Vi rekommenderar en behörig montör för montering av fläkten.

OBS: Vi ansvarar ej för produkter som är monterade och använts där det kan konstateras synliga fel, med mindre att felen kan bevisas vara fabrikationsfel/transportskada.

Effektiv ventilation
Starta fläkten 10 min före matlagningen. Härigenom uppnår du:

- Cirkulation så att fläkten bättre kan fånga upp matos och ånga
- Mindre kondensvatten då fläkten och utsugskanalen blir uppvärmda till inomhustemperatur istället för att kalla mötas av varmt matos och ånga.

Låt fläkten vara igång 10 min efter avslutad matlagning så att den kan suga upp resterande matos och ånga. Använd ev eftersugsfunktionen på fläkten (gäller ej alla modeller).

13 Byte av GU10 lampa

VARNING!
Bryt fläktens strömtillförsel. Låt lamporna kylas ned först annars riskerar ni brännskador på händerna.

max 50 W

"Max 50 W-ikonen" anger lampans max tillåtna watt-förbrukning. Produkten ska därför användas med 2 x max 50w GU10-lampor.

För att hitta korrekt watt-effekt på produktens lampor, se inne i produkten på serienummer-etiketten.

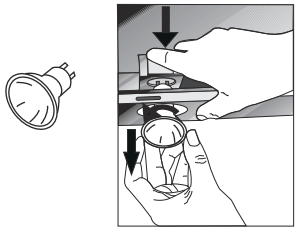

Fig. 19: Byte av GU10-lampa

För att montera ut lamporna ska först fettfiltrena på fläkten avmonteras. Därefter tryck försiktigt på fattningen bakifrån och ner. Håll samtidigt i glödlampan och vrid den moturs för att lossa den (Fig. 19).

16.1 Byte av lampa

max 1 W

Symbolen anger lampans max tillåtna watt-förbrukning. Produkten ska därför användas med 2 x max 50w GU10-lampor.

För att hitta korrekt watt-effekt på produktens lampor, se inne i produkten på serienummer-etiketten.

- För att ta bort lamporna, tryck på dem med fingret undertill.
- Ta bort lamporna och den röda och svarta kabeln som de är anslutna med.
- Ta bort skyddsplasten på den dubbelhäftade tejpen innan du monterar den nya lampan.

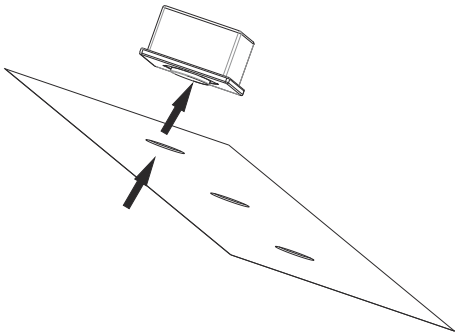

Fig. 20 Byte av LED-lampa

17 Service, felmeddelanden och åtgärder

Är det problem med produkten?

Innan servicetekniker kontaktas:

Försäkra dig/er om att apparaten är ansluten till ström och att säkringen inte har gått. Gör inga ingrepp i produkten som kan skada produkten. Läs under **FAQ** (ofta ställda frågor) på www.silverline.com/sweden för att hitta svar och åtgärder.
Innan servicetekniker kontaktas kontrollera fläkten i nedanstående punkter:

Service, felmeddelanden och åtgärder

Felbeskrivning	Orsak	Åtgärd
Inget liv i produkten?	Ström, lös anslutning, defekt reservdel.	Kontrollera att produkten är ansluten till korrekt ström (220-240V). Kontrollera att inga ledningar sitter löst. Reservdel ska ev bytas.
Ingen belysning?	Ström, lös anslutning, defekt lampa.	Kontrollera att produkten är ansluten till korrekt ström (220-240V). Kontrollera att inga ledningar sitter löst. Kontrollera om lampan är defekt. Byt vid behov.
Fläkten ger oljud. Fläkten suger inte tillräckligt. Fläkten suger konstant.	Se: Oljud och buller (från motor)* eller kondens-vatten/droppande olja/fett** på de följande sidorna.	Se: Oljud och buller (från motor)* eller kondensvatten/droppande olja/fett** på de följande sidorna.
Det droppar från fläkten	Se: ”Kondensvatten/ Droppande olja/fett"** på kommande sidor.	Se: ”Kondensvatten/Droppande olja/fett"** på kommande sidor.
Mina fettfilter är missfärgade	Filterrengöring i diskmaskinen.	Vid rengöring av fettfiltrena i diskmaskinen är det helt normalt att filtrena kan missfärgas. Detta har ingen påverkan på deras funktion. (Se ev Kap 5 "Rengöring och underhåll").
Fjärrkontrollen fungerar inte	Batterier, lös anslutning eller defekt reservdel	Byt batterier. Kontrollera om kablar sitter lösa i fläkten. Testa om möjligt fjärrkontrollen med en annan modell hos återförsäljaren.

Om problemet kvarstår, kontakta återförsäljaren eller JGNordic Silverline på **www.silverline.com/sweden**. Du kan köpa/få reservdelar hos din lokala förhandlare eller auktoriserade servicemontör. Det nödvändiga serienumret står inne i fläkten eller på förpackningen. Kom ihåg att alltid ange detta nummer tillsammans med modelltypen vid beställning av service eller reservdelar. Upprättande av servicefall kan också ske via **www.silverline.com/sweden** under **”Serviceformulär"**.

- *Vid servicebeställning på produkten ska produkten vara tillgänglig för montören.*
- *Produkter som är instängda/isolerade ska göras åtkomliga innan montören ankommer.*
- *Produkten får gärna rengöras innan montörens ankomst.*
- *Vid servicebeställning på produkten ska det finnas ström tillgängligt i bostaden för att kunna ansluta produkten.*

Oljud och buller (från motor)*

Inbyggd motor

Var medveten om att bullret från motorn kan bero på flera saker. Det är inte säkert att problemet beror på fläkten. Defekter i motorn hörs vanligtvis tydligt. Felen kan vara följande:

1. Oljud från motorn

Här hör du vanligtvis att något är defekt i motorn. Det kan vara något som träffar turbinen i motorn. Motorn kan också gå ojämnt och detta kan ge en stark resonans/vibration. Kontrollera om det kan vara ett installationsfel (skruv, etc) eller om något kan ha fallit in i motorn.

2. Utsugskanal

Ofta är det här man upplever problem. Utsugskanalen är en stor och trolig orsak till oljud/buller och till fläktens sugförmåga. Man ska utnyttja fläktens maximala utsugsdimension (Ø150mm på de flesta fläktar och Ø120mm på de resterande). Det är mycket viktigt att utsuget har samma dimension **hela vägen**, d v s från fläkten upp till loftet/väggen och upp till taket. Observera att gamla fläktar ofta har mindre dimension och att denna krympning kommer ge motorn tryckförlust och pressa den till att låta mer än nödvändigt. Här kommer man höra något högre motorbuller än normalt. Böjar i utsugskanalen kommer också leda till tryckförlust och ökat buller. Undvik böjar och tvära vinklar i möjligaste grad i utsugskanalen. Håll böjar och vinklar så mjuka som möjligt.

Utsugskanalens material

Använd helst en fast utsugskanal (PVC) eller en ljud- och värmeisolerad utsugskanal av aluminium (isoflexrör). För att undersöka om det är utsugskanalen som orsakar oljud/buller kan man montera av utsugskanalen nere vid fläktens utsug. Om oljudet minskar så är utsugskanalen orsaken till oljudet. Om oljudet däremot ej minskar läs följande:

3. Undertryck.

I många isolerade hus glömmer man att tillföra frisk luft in. Om fläkten är igång och suger ut luft ur bostaden är det viktigt att det också kan komma frisk luft in utifrån. Annars kan fläkten ej fungera optimalt i för högt undertryck. Man kommer uppleva att motorn låter mer än normalt då den ej kan dra igenom någon luft. Man kommer också uppleva sämre sugkapacitet.

Om bostaden har recirkulationsanläggning kan detta också orsaka undertryck som kan störa fläkten. Här måste man också tillföra luft in i bostaden, alternativt ansluta fläkten till recirkulationsanläggningen med ett potentialfritt relä (ej alla modeller).

4. Fettfilter och kolfilter

Kom ihåg att underhålla filtrena för optimalt sug och mindre oljud. Fettfiltrena ska rengöras regelbundet, annars resulterar det i tryckförlust och sämre sugkapacitet tills de rengjorts igen. Fettfilter som ej rengörs kan innebära en brandfara. Kolfiltret ska också rengöras eller bytas ut beroende på modell.

5. Jämförelse

Observera att fläktar uppmäts efter samma normer i Europa. I normen tas hänsyn till avstånd till fläkt, mätapparat, rummets storlek och isolering, utsugskanal, eventuella böjar och mycket annat. Detta görs för att göra det så effektivt som möjligt. Det är ej möjligt att jämföra uppgivet dB-värde med en mätning gjord där hemma eller hos återförsäljaren. Om man följer ovanstående rekommendationer med hänsyn till utsugskanalen kommer oljudet minska till ett minimum.

"Jag har en extern motor och min fläkt/motor låter”

Man ska alltid följa rekommendationerna kring utsugskanalen som beskrivits ovan. Men det kan också finnas andra orsaker till att man upplever ”oljud”.

1. Luftbuller. Observera att luftbuller sker av naturliga orsaker. Det är helt naturligt att luften som strömmar in genom fläkten kommer att låta. Men detta luftbuller kommer vara långt under den minsta dB som fläkten är uppmätt till med inbyggd motor.
2. Isolering. Den externa motorn ska isoleras i ouppvärmda rum (gäller endast loftmotor). Ljud- och värmeisolering rekommenderas. Ljudisoleringen kommer dämpa oljudet och värmeisoleringen kommer hålla kylan ute från motorn så att man undviker kondensvatten i motorn/utsugskanalen.

3. Den externa loftmotorn ska ej placeras direkt på hårt underlag då detta kan skapa resonans/vibration som tydligt kan höras ner till köket.

Det kan köpas en ljuddämpare (modell 4043029 – extra tillbehör) för ytterligare dämpning av motorbuller från den externa motorn.

Kondensvatten/droppande olja/fett**
Kondensvatten kan uppstå p g a att värme och kyla möts. Fläkten skapar kontakt mellan värme från bostaden och kyla utifrån. Därför vill vi försöka förklara lite kring detta:
Det är två helt naturliga orsaker till problemet, förklarat här:

1. Fläkten suger som den ska. Om det är tillräckligt utsug, d v s man har använt en utsugskanal med maximal diameter men avståndet mellan början och slut på kanalen är en aning för kort, kan det därför komma en stor mängd kalluft ner till fläkten utifrån. En annan orsak kan vara att man monterat en utsugskanal av aluminium eller metall (spirorör) som blir mycket kalla. Här sker det att den varma ångan som sugs upp genom fläkten träffar den kalla ytan i utsugskanalen och härigenom skapar kondens. Beroende på vilken riktning den utvändiga utsuget pekar mot kan det blåsa kall luft in. Använd gärna ett termospjäll (modell 4043064 – extra tillbehör) vid allt för stort drag genom utsugskanalen. (Kan köpas som extra tillbehör). Var uppmärksam på att det kondensvatten som uppstår kommer rinna ner invändigt i utsugskanalen och ner i fläkten och till slut ner på spishällen. Vattnet kan likna olja då kondensvattnet tar med sig uppsugda fettpartiklar från insidorna av utsugskanalen och fettfiltrena.
2. Fläkten suger ej tillräckligt. Här är det i förhållande till ovanstående exempel raka motsatsen. Fläkten suger inte tillräckligt med ånga och därför kommer det bli en koncentration av varm ånga i och omkring fläkten. Man kommer se en ”ångbads-effekt” som gör att det samlar sig förhållandevis mycket fukt i fläkten.

- Kontrollera att det är tillräcklig lufttillförsel till rummet. Öppna ett fönster en dörr på glänt så att frisk luft utifrån kommer in som fläkten kan dra ifrån. Om det ej finns någon luft att dra ifrån kan fläkten ej heller suga optimalt/föra ut luften.
- I många isolerade hus glömmer man att tillföra frisk luft. Om fläkten arbetar och suger all luft ur bostaden är det viktigt att ny luft tillförs utifrån. Fläkten arbetar ej optimalt vid undertryck. Man kommer också uppleva att motorn kommer låta mer än normalt då den ej kan dra tillräckligt med luft igenom. Det kommer också upplevas en sämre sugkapacitet.
- Om bostaden är utrustad med recirkulation kan detta också resultera i undertryck som kan störa fläkten. Även här måste man komma ihåg att tillföra luft utifrån, alternativt ansluta fläkten till recirkulationsanläggningen med ett potentialfritt relä (ej alla modeller).
- Starta fläkten 10 min innan du startar spishällen. Detta gör att fläkten skapar ett undertryck och en stabil luftström och på så sätt får man ett bättre sug av matos/ånga.
- Genom att starta fläkten 10 min innan matlagning kommer fläkten att suga luft med rumstemperatur och därmed värms de invändiga kalla metalldelarna och utsugskanalen upp innan den varma ångan skapas. Härmed minskas risken för kondensvatten.

- Kontrollera om luften kan föras ut ur bostaden i riktig mängd. Till de flesta fläktar rekommenderar vi en utsugskanal på minst Ø150mm i diameter. Detta gäller hela vägen ut i det fria, inkl takkåpa/och eller hål i väggen. Vid reducering av utsugskanalens dimension kommer ljudnivån öka och sugkapaciteten reduceras. Härmed uppstår också större risk för kondensvatten.
- Var uppmärksam på utsugskanalens installation: Ju kortare avstånd från motor ut till det fria, desto bättre. Och ju färre, skarpa böjar/vinklar på utsugskanalen desto bättre.
- Kontrollera utsugskanalens material. Vi rekommenderar ljud- och kondensisolerat utsugsrör, eller allra helst fast utsugskanal i plast eller aluminium.
- Observera att det ska monteras en utsugsstos med returspjäll i fläkten.
- Besök **www.silverline.com/sweden** och se under ”Tillbehör”. Här kan man hitta bra tillbehör för bättre sug, mindre ljud och få hjälp med att undvika kondensvatten.
- I vår strävan efter produktförbättringar reserverar JG Nordic SILVERLINE sig för att utan förvarning ändra produkt-specifikationerna.
  JG Nordic SILVERLINE reserverar sig för eventuella tryckfel i denna bruksanvisning. Observera att bruksanvisningen kan gälla för flera olika modeller. Det kan därför finnas avsnitt häri som ej är gällande för just din modell.

17.1 Teknisk tabell

Spänning	220 - 240 V 50Hz
Isoleringsklass för motor	F
Isoleringsklass	KLASS I