Bruksanvisning fläkt

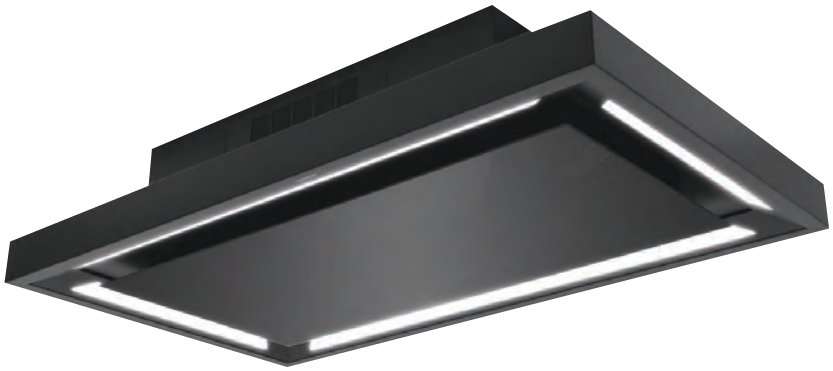

SM4264
Läs denna anvisning noga innan montering/användning.

JGNORDIC SILVERLINE, Eli Christensens Vej 90, 7430 Ikast, Denmark
Telefon: +46 730 80 54 00
info@silverlinevitvaror.se
www.silverlinevitvaror.se

Innehållsförteckning

1	**Översikt över produkten**	**4**
2	**Teknisk ritning**	**5**
3	**VARNINGAR OCH SÄKERHETSFÖRESKRIFTER**	**6**
4	**LIVSFARA OCH RISK FÖR FÖRGIFTNING**	**8**
5	**Kolfilter**	**10**
6	**Fettfilter**	**12**
7	**Paketets innehåll**	**13**
8	**INSTALLATION**	**14**
	8.1 Installation	14
9	**Hur man använder produkten**	**19**
	9.1 Automatisk timer	19
10	**Goda råd**	**20**
11	**Service, felmeddelanden och åtgärder**	**21**
	11.1 Teknisk tabell	22

1 Översikt över produkten

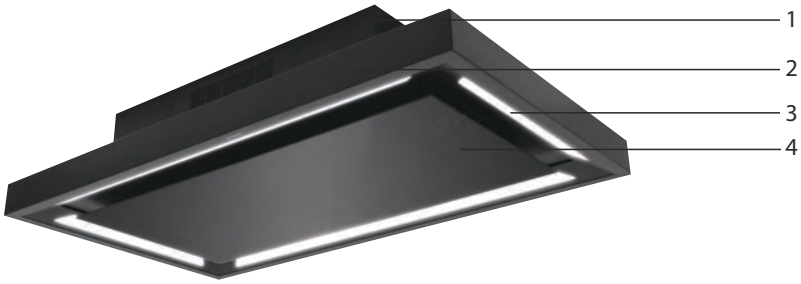

Fig. 1

1- Motorkabinett
2- Fläktkabinett
3- Belysning
4- Kantsug-glasplatta

2 Teknisk ritning

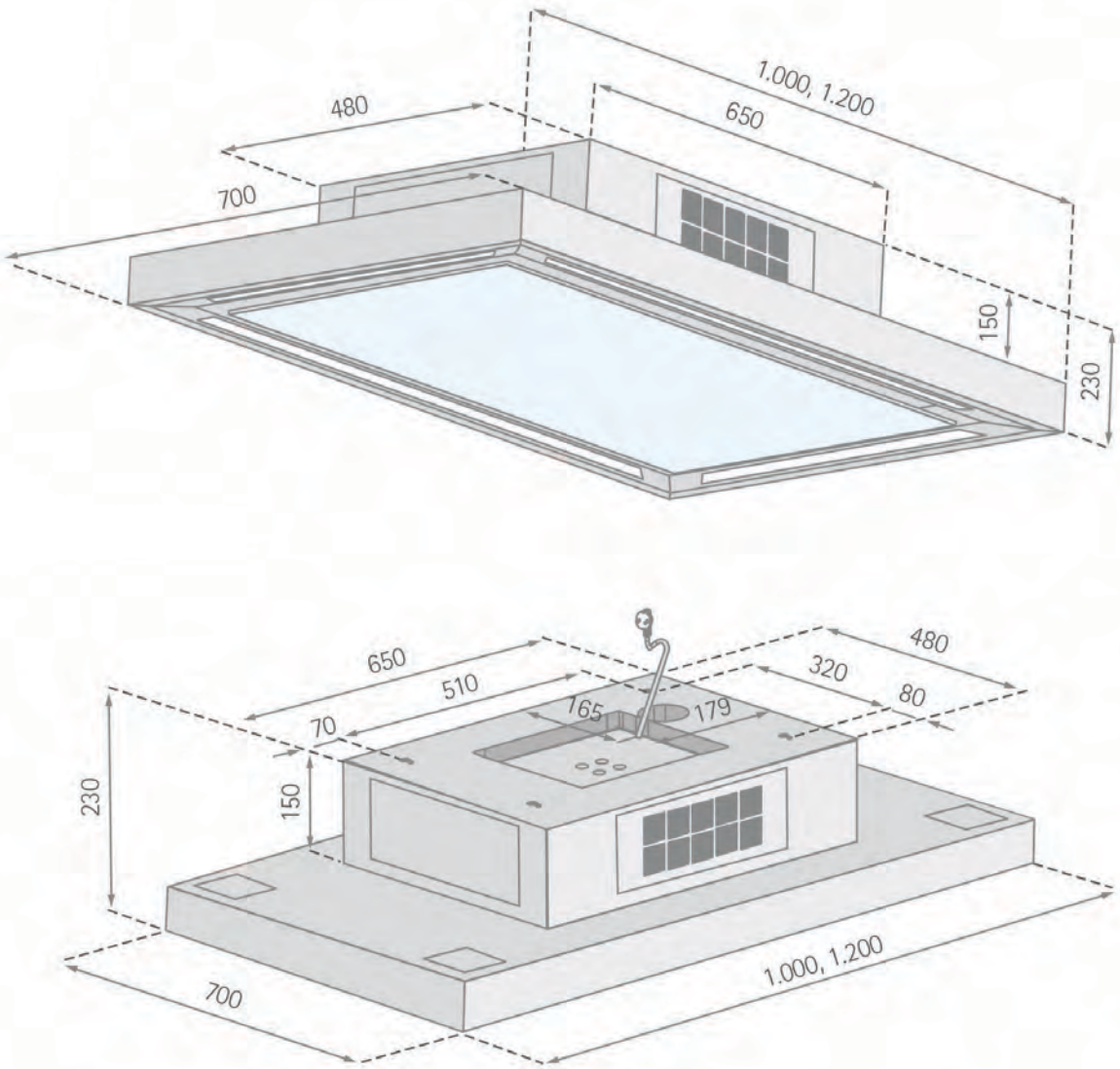

Fig. 2

3 VARNINGAR OCH SÄKERHETSFÖRESKRIFTER

- Denna produkt får enbart användas av barn över 8 år och personer utan fysiska, sensoriska eller mentala hinder eller avsaknadav erfarenhet och vetskap, när de är under uppsyn eller Att de är instruerade om säker användning.
- Produkten är avsedd för hemmabruk.
- Spänningen på produkten är 220-240 Volt~50 Hz.
- Fläkten är monterad med en kabel med jordledning. Denna kabel ska anslutas till vägguttag med jordförbindelse.
- Alla elektriska anslutningar ska utföras av en elektriker.
- Obehörig installation kan medföra sämre prestanda, skador på produkten eller olyckor.
- Produktens kabel får inte klämmas eller knäckas under installationen. Strömledningen får inte ledas i närheten av spisar. Detta kan leda till smältning och brand.
- Anslut inte produkten innan monteringen är färdig.
- Se till att vägguttaget är lättillgängligt för att kunna stänga av produkten i tillfälle av en nödsituation.
- Rör inte vid produktens glödlampor om de har varit tända en längre tid. Glödlamporna blir mycket varma och kan orsaka brännskador på dina händer.
- Produkten är designad för användning i hemmet till konventionell matlagning. Om produkten används för ej avsedda syften kan reklamationsrätten bortfalla.
- Följ myndigheters regler och lagar gällande utsläpp av frånluft. (Detta gäller inte för användning utan ventilation (recirkulation)).
- Matvaror som kan antändas under matlagning får inte tillagas under denna produkt. Starta produkten efter att ha placerat pannor, grytor osv på spisen. Annars kan hög värme förorsaka deformation av vissa delar av produkten.
- Stäng av kokplattorna innan du tar bort kastrullen eller pannan därifrån.
- Lämna inte varm olja på spisen. Pannor med varm olja kan självantända och börja brinna. Olja kan antändas under stekning osv. Var försiktig med gardiner och filtar.
- Se till att rengöra och byta ut filtret i tid. Filter som inte rengörs eller byts ut i tid utgör brandfara på grund av ackumulerat fett i dem.
- Använd enbart original-aluminiumfettfilter till fläkten.
- Använd inte produkten utan ett fettfilter. Undvik att avlägsna filtret då produkten är i påslagen.
- Vid eventuell brand, koppla ifrån fläkten och spisen. (Koppla ifrån produkten eller stäng av huvudströmbrytaren).
- Produkten kan utgöra brandfara om den inte rengörs regelbundet.
- Stäng av enheten före underhåll. (Koppla ifrån produkten eller stäng av huvudströmbrytaren). Undertryck i rummet, medan fläktar och utrustning som är igång på andra källor än elektricitet och som används samtidigt, får inte överstiga 4Pa (4 x 10 bar).
- Om det är enheter som används med bränsle eller gas i närheten av där produkten används, som t ex värmeprodukter, ska kanalen från dessa enheter vara helt isolerade, alternativt ska enheten vara lufttät.
- Barn får inte leka med produkten.

VARNINGAR OCH SÄKERHETSFÖRESKRIFTER

- Använd ”MAX 10A” säkring till produkten för din säkerhet.
- Håll förpackningsmaterialet borta från barn, då det kan vara farligt för dem.
- Alla material som är använda till förpackning av produkten är anpassade för återanvändning.
- Följ anvisningarna på produktens kartong under transport.
- Håll fast i greppen på sidan av låda för att bära produkten.

Om du behöver transportera produkten igen:

- Behåll originalkartongen. Bär och frakta produkten i denna.
- Om strömkabeln är skadad ska den utbytas av tillverkaren eller dennes serviceavdelning eller annan personal med motsvarande behörighet för att undvika farliga situationer.
- Vid brand, koppla ifrån fläkten och spisen och täck över flammorna. Använd aldrig vatten vid släckning.
- Åtkomliga delar kan vara varma när spisen är på.
- Se till att fläkten har korrekt höjd över kokplattan. Läs rekommenderad höjd i manualen. Kontakta ev brandmyndigheten i din kommun angående vilka lokala lagar och regler som gäller.
- Fläktens utsug får inte anslutas till rökkanaler som omfattar andra rökprodukter.
- Det ska iaktas försiktighet då fläkten används samtidigt som andra enheter som använder luft och bränsle (t ex värmeprodukter, vattenvärmare och liknande som drivs med gas, dieselolja, kol eller trä). (Detta gäller inte användning av fläktar med kolfilter (re-cirkulation)).
- Rummet ska ha tillräcklig ventilation när spis, fläktar och enheter som drivs med gas och liknande bränslen används samtidigt (Kan inte användas på enheter som cirkulerar luft i rummet).
- Olika material kräver olika pluggar och skruvar. Använd pluggar och skruvar som passar till de material fläkten ska monteras i.

4 LIVSFARA OCH RISK FÖR FÖRGIFTNING

VARNING!
Risk för förgiftning p g a förbränningsgaser, som resorberas. Om inte nödvändig lufttillförsel garanteras får enheten ej användas samtidigt med enheter som utsöndrar giftiga gaser, så ugnar, brännare, vattenvärmare och liknande som drivs med cirkulerande luftgas, bränsle, trä eller kol.

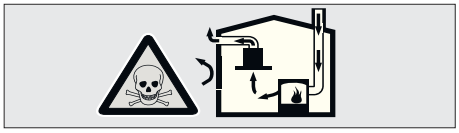

Fig. 3: Risk för förgiftning

Luftcirkulationsapparater (t ex ugnar, brännare, vattenvärmare, som drivs med gas, olja, trä eller kol) tar förbränningsluften och för ut gaserna genom en skorsten eller liknande. En fläkt med hög effekt riskerar att vända denna luftström och därmed
dra gaserna genom bostaden och ut genom fläktens kanal. Detta innebär risk för förgiftning för personer som vistas i närheten av denna luftström (Fig. 3)
Ett tillräckligt intag av frisk luft bör därför alltid säkerställas (Fig. 4).

FARA!
Brandfara!
Om enheten inte rengörs i enlighet med rengörings-instruktioner kan det förorsaka brand då det kan ansamlas fett i fläkten som kan vara lättantändligt.

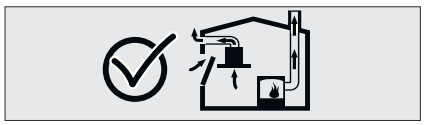

Fig. 4 Korrekt ventilation

FARA!
Risk för elektrisk stöt!
på grund av skadad anslutningskabel. Undvik att klämma eller skada anslutningskabeln under installationen.

FARA!
Risk för skada!

– Det finns risk för skada vid installation på grund av skarpa kanter. Använd för säkerhetsskull arbetshandskar vid montering av fläkten.
– Alla skruvar och muttrar måste monteras som beskrivet i bruksanvisningen då det annars kan vara risk för att fläkten inte sitter fast tillräckligt och därmed kan falla ned.

Koppla ur säkringen eller koppla bort enheten från vägguttaget vid fel eller skada på produkten. Reparationer ska alltid utföras av en auktoriserad tekniker.

LIVSFARA OCH RISK FÖR FÖRGIFTNING

FARA!

Risk för brännskador och fara för elektrisk stöt!

- Vänta tills enheten är kall före rengöring och underhåll. Bryt säkringen eller koppla ifrån enheten från elnätet.
- Det är risk för skador på grund av läckage av fukt till elektroniska delar. Rengör aldrig kontrollpanelen med en rinnande våt trasa utan med en trasa som bara är fuktig.
- Ytor kan skadas till följd av felaktig rengöring. Rengör endast ytor av borstat stål i samma riktnig som som borstningen. Använd inte rengöringsmedel avsett till stål till kontrollpanelen.
- Ytor kan skadas av vassa eller slipande rengöringsmedel med tillsatt skurpulver eller slipande effekt. Använd aldrig vassa rengöringsmedel som kan skada produkten.
- Bryt säkringen eller koppla ifrån enheten vid strömuttaget vid fel eller skada av produkten. Reparationer bör alltid utföras av auktoriserad eller behörig fackman.

Vid fel eller skador på enheten ska du bryta säkringen eller koppla ifrån enheten från strömuttaget och kontakta auktoriserad service. Om strömkabeln är skadad ska den bytas ut av tillverkaren, dennes service avdelning, eller annan med motsvarande behörighet, för att undvika farliga situationer. När ljuskällor i enheten är skadade ska du ta bryta säkringen eller eller koppla ifrån enheten från elnätet. För att undvika överbelastning ev andra ljuskällor i fläkten, byt snarast ut den defekta (vänta till ljuskällan har svalnat).

5 Kolfilter

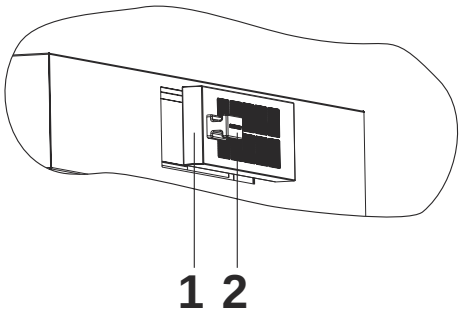

Fig. 5

1- Kolfilter
2- Magnethållare

1. Ta bort kolfiltret (Fig. 5/1) vid magnethållaren (Fig. 5).

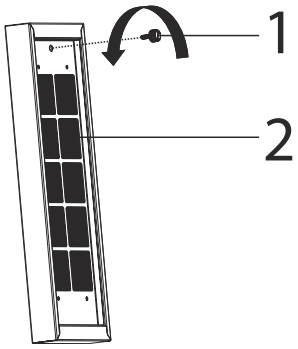

Fig. 6

1- Skruv
2- Kolfilter

2. Vrid på skruven som klämmer fast kolfiltret (Fig. 6/1) i pilens riktning.

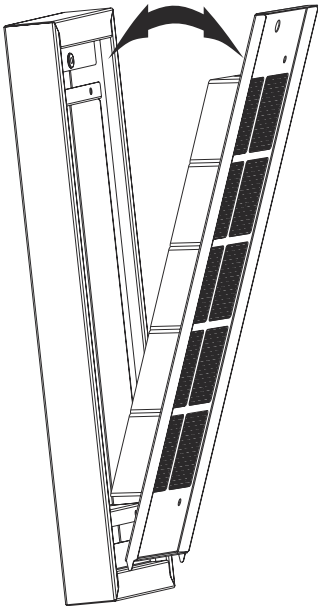

Fig. 7

3. Ta bort kolfiltret (Fig. 7).
4. Lägg kolfiltret i ugnen på 200°C i 60 minuter.

Montering av kolfilter

5. Montera tillbaka kolfiltret på fläkten genom att följa ovanstående procedur i omvänd ordning.

6 Fettfilter

VARNING!
Det är risk för brand om fettfiltrena inte rengörs enligt instruktionerna.
Rengör fettfiltret minst varannan vecka med normal användning av fläkten
- Använd aldrig fläkten utan fettfilter.

Avmontering av fettfilter

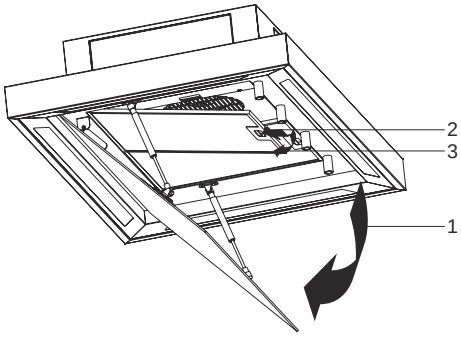

Fig. 8: Avmontering av fettfilter

1. Luta ner glasluckan försiktigt (Fig. 8/1).
2. **OBSERVRA!**
   Håll fast i fettfiltren eftersom de annars kan falla ner och orsaka skada
3. Tryck in spärren på fettfiltret (Fig. 8/2) och håll fast det med den andra handen.
4. Ta bort fettfiltret (Fig. 8/3).
5. Rengör fettfiltret för hand eller i diskmaskinen.

Rengöring för hand

6. **OBSERVERA!**
   Fettfiltret kan ta skada vid felaktig rengöring!

   Mjuka upp fettfiltret i varmt vatten och rengör det med en mjuk borste.
7. Skölj fettfiltret med varmt vatten.

Tvätta i diskmaskinen

8. Lägg fettfiltret i diskmaskinen utan något annat porslin/bestick.
9. Starta ett program med en temperatur på max 55°C.

Missfärgningar kan uppstå vid rengöring i diskmaskinen. Detta påverkar ej fettfilterets funktion/effektivitet.

Efter rengöring

10. Låt fettfiltret torka på en absorberande trasa.

Montering av fettfilter

11. Följ demonteringsprocessen ovan i omvänd ordning för att montera tillbaka fettfiltrena.

7 Paketets innehåll

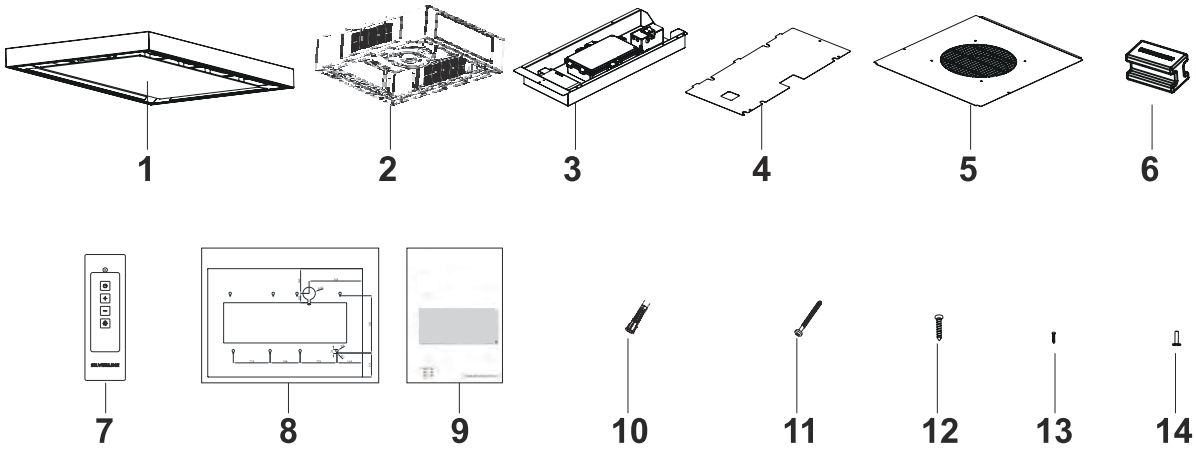

Fig. 9

1- Fläktkabinett
2- Motorkabinett
3- Styrbox
4- Lock till styrbox
5- Lock till motorkabinett
6- Magnethållare
7- Fjärrkontroll
8- Monteringsritning
9- Bruksanvisning
10- 6x 10mm pluggar
11- 6x 5,5x60 skruvar
12- 16x 3,5x9,5 skruvar
13- 8x 3,5x6,5 skruvar
14- 2x M5X18 skruvar

8 INSTALLATION

8.1 Installation

- Läs denna anvisning noga innan montering/användning.

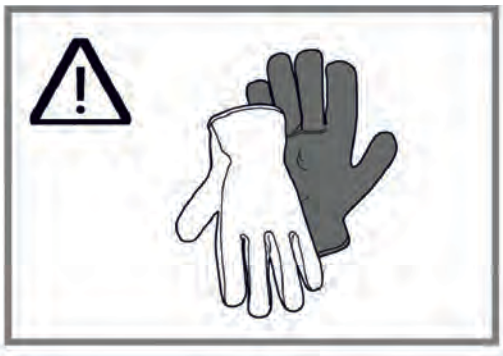

Fig. 10

- Det kan finnas skarpa kanter under installationen, använd därför skyddshandskar (Fig 10).

OBSERVERA

– Taket eller materialet som huven ska monteras i/på måste klara upp till 90°C värme.
– - Taket eller materialet måste efter montering kunna klara att bära fläkten.
– - Taket eller materialet ska kunna tåla fukt/ånga.

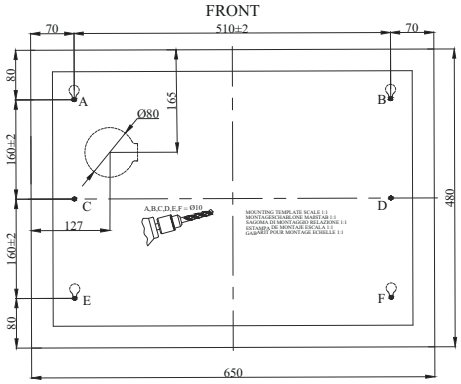

Fig. 11

1. Fläktens mått

Kontrollera fläktens dimensioner/mått före montering (Fig. 11).
Packa upp huven och alla delar.
Placera monteringsritningen i taket där fläkten ska monteras. Borra hål med Ø10mm borr vid punkterna A, B, C, D, E & F (Fig. 11).

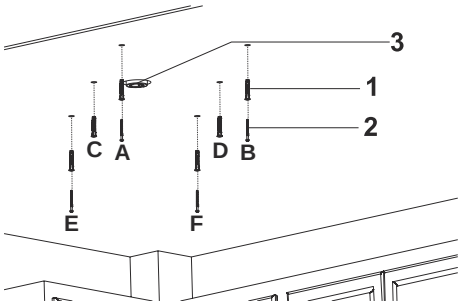

Fig. 12

1- Ø10mm plugg
2- 5,5 x 60 skruv
3- Strömuttag

2. Sätt in pluggar i hålen som borrats (Fig. 12).

Montera 5,5 x 60 skruvar i pluggarna på punkterna A, B, E, F (Fig. 12).
Var uppmärksam på platsen för eluttaget i förhållande till monteringsritningen (Fig. 12).

Observera att det måste vara 5mm avstånd mellan tak och skruvhuvud.

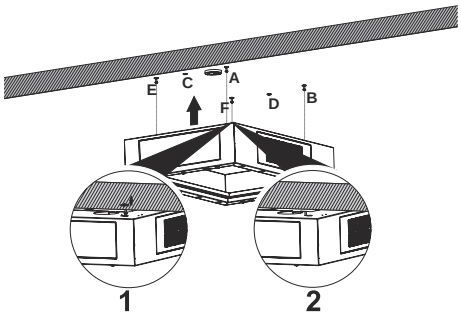

Fig. 13

3. Ta ut motorkabinettetur förpackningen.

Placera motorkabinettet på punkterna A, B, E & F (Fig. 13/1) i pilens riktning (Fig. 11).
Se till att motorkabinettet är helt fixerat (Fig. 13/2).

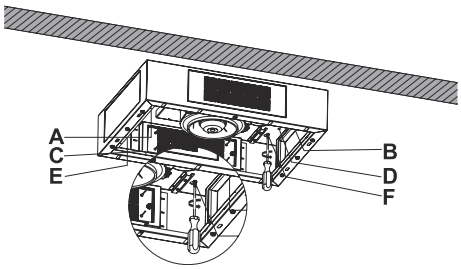

Fig. 14

4. Spänn skruvarna på punkterna A, B, E & F (Fig. 14).

Montera fast motorkabinettet på punkterna C & D med 5,5 x 60 skruvar (Fig. 14).

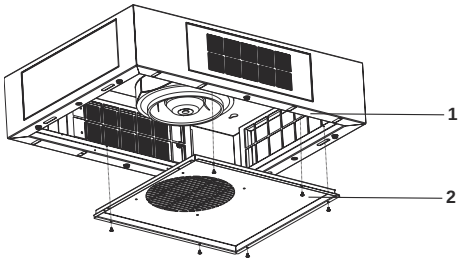

Fig. 15

1- Motorkabinett
2- Lock till motorkabinett

5. Montera fast locket på motorkabinettet med de medföljande skruvarna (Fig. 15).

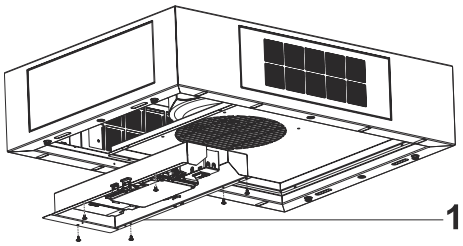

Fig. 16

1- Styrbox

6. Montera fast styrboxen med de medföljande skruvarna (Fig. 16).

Montering av fläktkabinett

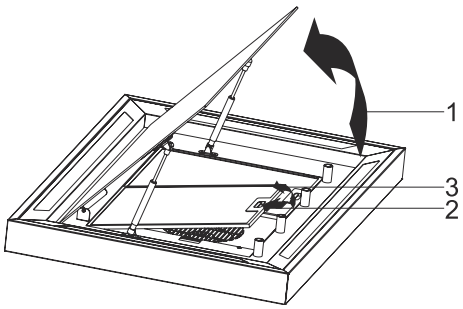

Fig. 17

1. Lyft glaslocket (Fig. 17/1)

Tryck på flikarna i fettfiltret (Fig. 17/2) och ta bort det (Fig. 17/3)

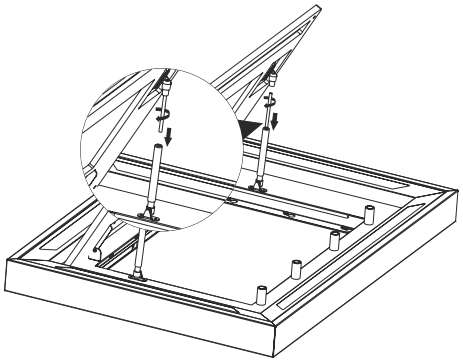

Fig. 18

1- Stötdämpare

2. Vrid den nedre delen av stötdämparen för att dela den (Fig.18).

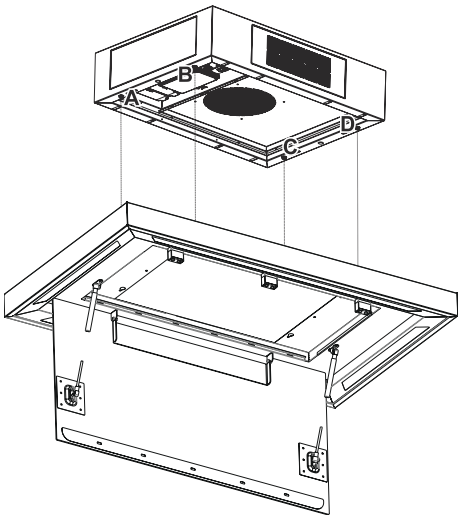

Fig. 19

A,B,C,D Skruvar

3. Vid punkterna A, B, C & D finns 4 skruvar (Fig. 19).

Lyft upp fläkten och placera den på punkterna A, B, C & D (Fig. 19). Spänn skruvarna vid punkterna A, B, C, D.

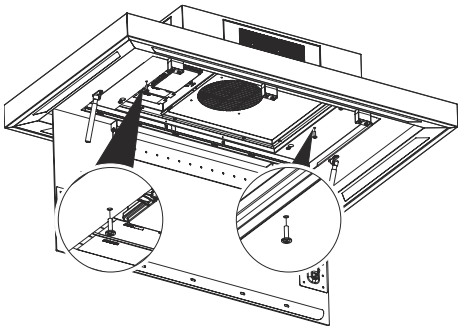

Fig. 20

4. Spänn de 2 skruvarna (Fig. 20). Klicka ihop alla kompatibla kablar.

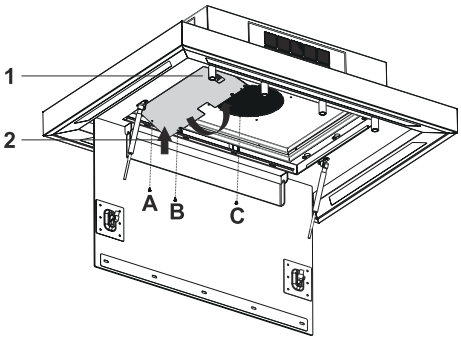

Fig. 21

1- Lock till styrbox

5. Sätt på locket på styrboxen och spänn fast med skruvarna på punkterna A, B & C (Fig. 21).

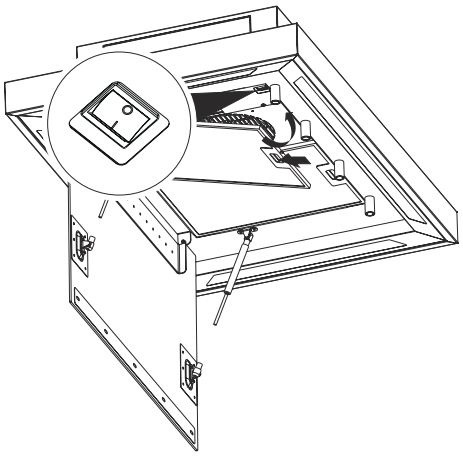

Fig. 22

6. Slå på strömbrytaren (Fig. 22).

Montera fettfiltrena (Fig. 22.

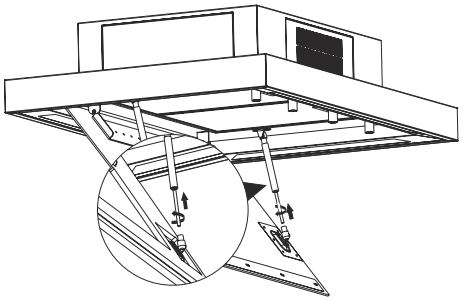

Fig. 23

7. Lyft upp glasluckan och vrid på stötdämparen för att skruva ihop dem (Fig. 23).

9 Hur man använder produkten

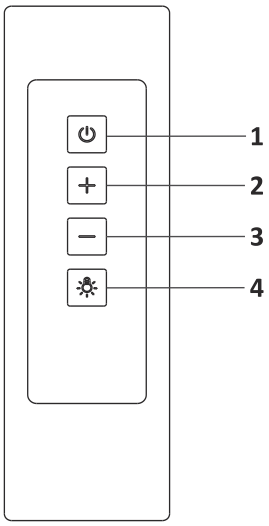

1- Motor på/av
2- Öka motorhastigheten
3- Sänka motorhastigheten
4- Belysning på/av

Denna modell har dimbar belysning.
Om belysningsknappen (4) hålls nere kommer ljusstyrkan att dämpas/ökas.

Fig. 24: Fjärrkontroll

9.1 Automatisk timer

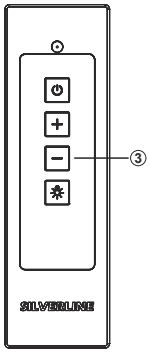

Fig. 25

Den 15 minuter långa eftersugsfunktionen aktiveras när minus-knappen på fjärrkontrollen hålls intryckt i 5 sekunder, oavsett vilken motorhastighet fläkten går på. Hastighetsindikatorn blinkar när sugfunktionen startar. Efter 15 minuter stannar alla funktioner automatiskt.

10 Goda råd

Jag har köpt min fläkt, vad ska jag vara uppmärksam på?

1. 1. Vi rekommenderar att man ansluter fläktens ström och kontrollerar dess funktioner innan montering. Detta för att konstatera ev fel innan installationsarbetet påbörjas.
2. 2. Kontrollera allt synligt på fläkten innan uppsättning. Ev repor, skador osv.
3. 3. Kontrollera att det är rätt modell (bredd, färg, intern/extern motor osv)
4. 4. Vi rekommenderar en behörig montör för montering av fläkten.

OBS: Vi ansvarar ej för produkter som är monterade och använts där det kan konstateras synliga fel, med mindre att felen kan bevisas vara fabrikationsfel/transportskada.

Effektiv ventilation
Starta fläkten 10 min före matlagningen. Härigenom uppnår du:

- Cirkulation så att fläkten bättre kan fånga upp matos och ånga
- Mindre kondensvatten då fläkten och utsugskanalen blir uppvärmda till inomhustemperatur istället för att kalla mötas av varmt matos och ånga.

Låt fläkten vara igång 10 min efter avslutad matlagning så att den kan suga upp resterande matos och ånga. Använd ev eftersugsfunktionen på fläkten (gäller ej alla modeller).

11 Service, felmeddelanden och åtgärder

Är det problem med produkten?

Innan servicetekniker kontaktas:

Försäkra dig/er om att apparaten är ansluten till ström och att säkringen inte har gått. Gör inga ingrepp i produkten som kan skada produkten. Läs under **FAQ** (ofta ställda frågor) på www.silverline.com/sweden för att hitta svar och åtgärder.
Innan servicetekniker kontaktas kontrollera fläkten i nedanstående punkter:

Service, felmeddelanden och åtgärder

Felbeskrivning	Orsak	Åtgärd
Inget liv i produkten?	Ström, lös anslutning, defekt reservdel.	Kontrollera att produkten är ansluten till korrekt ström (220-240V). Kontrollera att inga ledningar sitter löst. Reservdel ska ev bytas.
Ingen belysning?	Ström, lös anslutning, defekt lampa.	Kontrollera att produkten är ansluten till korrekt ström (220-240V). Kontrollera att inga ledningar sitter löst. Kontrollera om lampan är defekt. Byt vid behov.
Fläkten ger oljud. Fläkten suger inte tillräckligt. Fläkten suger konstant.	Se: Oljud och buller (från motor)* eller kondens-vatten/droppande olja/fett** på de följande sidorna.	Se: Oljud och buller (från motor)* eller kondensvatten/droppande olja/fett** på de följande sidorna.
Det droppar från fläkten	Se: ”Kondensvatten/ Droppande olja/fett"** på kommande sidor.	Se: ”Kondensvatten/Droppande olja/fett"** på kommande sidor.
Mina fettfilter är missfärgade	Filterrengöring i diskmaskinen.	Vid rengöring av fettfiltrena i diskmaskinen är det helt normalt att filtrena kan missfärgas. Detta har ingen påverkan på deras funktion. (Se ev Kap 5 "Rengöring och underhåll").
Fjärrkontrollen fungerar inte	Batterier, lös anslutning eller defekt reservdel	Byt batterier. Kontrollera om kablar sitter lösa i fläkten., Testa om möjligt fjärrkontrollen med en annan modell hos återförsäljaren.

Om problemet kvarstår, kontakta återförsäljaren eller JGNordic Silverline på **www.silverline.com/sweden**. Du kan köpa/få reservdelar hos din lokala förhandlare eller auktoriserade servicemontör. Det nödvändiga serienumret står inne i fläkten eller på förpackningen. Kom ihåg att alltid ange detta nummer tillsammans med modelltypen vid beställning av service eller reservdelar. Upprättande av servicefall kan också ske via **www.silverline.com/sweden** under **”Serviceformulär"**.

Fettfilter och kolfilter
Kom ihåg att underhålla filtrena för optimalt sug och mindre oljud. Fettfiltrena ska rengöras regelbundet, annars resulterar det i tryckförlust och sämre sugkapacitet tills de rengjorts igen. Fettfilter som ej rengörs kan innebära en brandfara. Kolfiltret ska också rengöras eller bytas ut beroende på modell.

I vår strävan efter produktförbättringar reserverar JG Nordic SILVERLINE sig för att utan förvarning ändra produkt-specifikationerna.
JG Nordic SILVERLINE reserverar sig för eventuella tryckfel i denna bruksanvisning. Observera att bruksanvisningen kan gälla för flera olika modeller. Det kan därför finnas avsnitt häri som ej är gällande för just din modell.

11.1 Teknisk tabell

Spänning	220 - 240 V 50Hz
Isoleringsklass för motor	F
Isoleringsklass	KLASS I