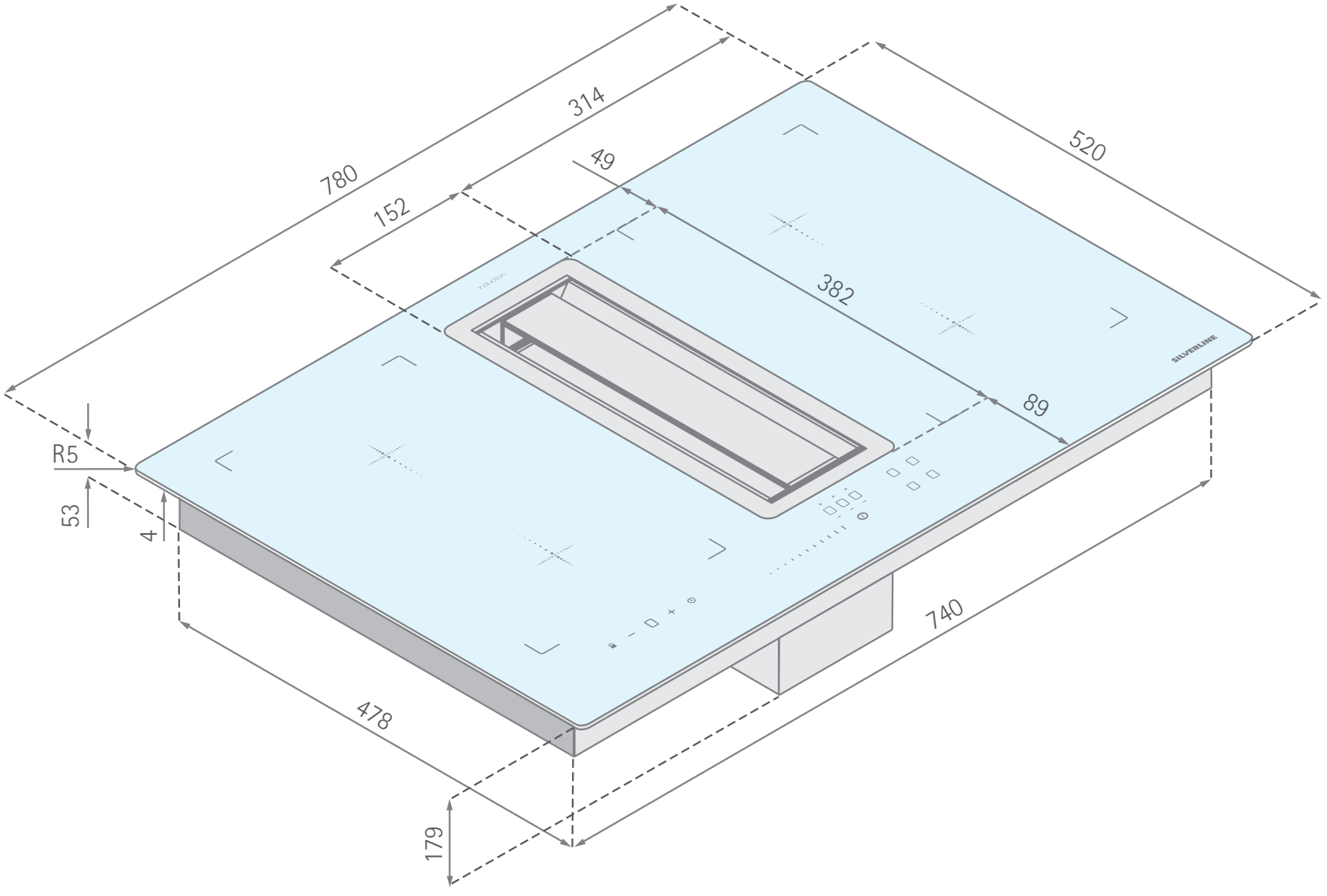
780
314
152
49
520
382
89
R5
53
4
740
478
179
SILVERLINE