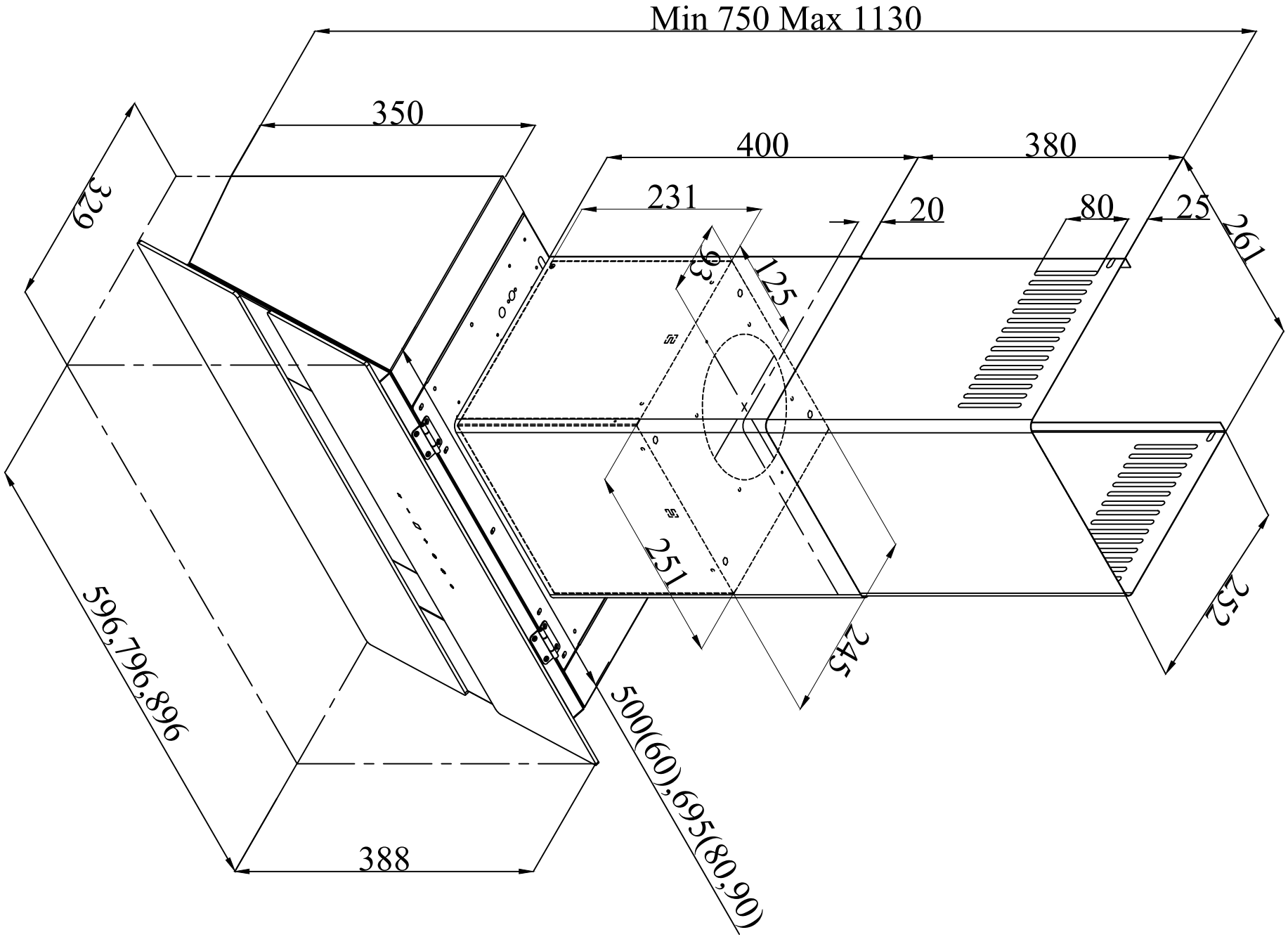
Min 750 Max 1130
350
400
380
231
20
80
25
261
329
63
125
251
245
252
596,796,896
388
500(60),695(80,90)